جدول رقم (1)

تطور إجمالى خريجى المعاهد الفنية وفقاً لنوع التعليم

خلال الفترة(2007 - 2011)

السنوات / نوع التعليم	2007		2008		2009		2010		2011	
	العدد	%	العدد	%	العدد	%	العدد	%	العدد	%
الفنى التجارى	46341	58.2	36475	54.8	31587	51.4	24981	45.9	14311	30.2
الفنى الصناعى	20215	25.4	16480	24.8	15930	25.9	16634	30.6	15898	33.6
الخدمة الإجتماعية	6578	8.3	6342	9.5	6778	11.0	3296	6.1	3455	7.3
الفنى للسياحة والفنادق	1708	2.1	1603	2.4	1467	2.4	1403	2.6	1344	2.8
الفنى الصحى	4241	5.3	4792	7.2	4809	7.8	6425	11.8	9692	20.5
الفنى للتمريض	510	0.6	872	1.3	839	1.4	938	1.7	1143	2.4
الفنى الازهرى	-	-	-	-	-	-	739	1.4	1485	3.1
الإجمالى	**79593**	**100**	**66564**	**100**	**61410**	**100**	**54416**	**100**	**47328**	**100**

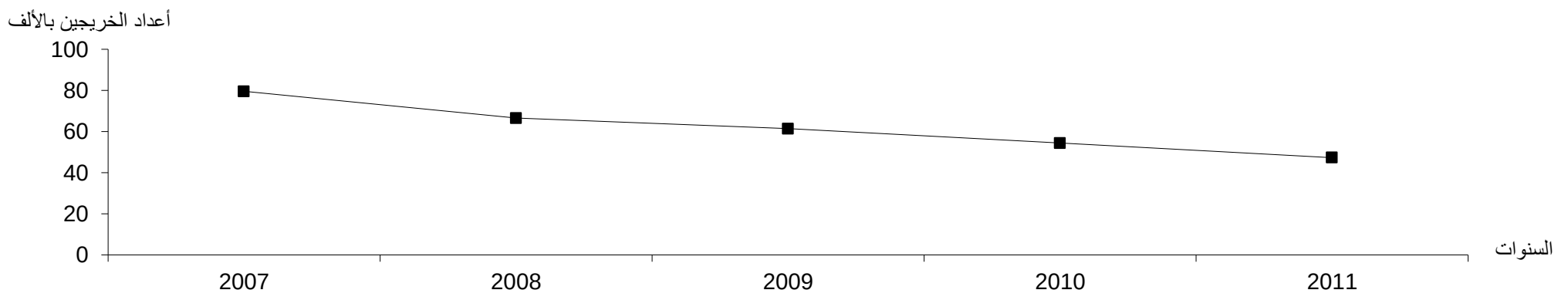

جدول رقم (2)
إجمالى خريجى المعاهد الفنية (مصريين - وافدين)
وفقاً لنوع التعليم عام 2011

البيان / نوع التعليم	المعاهد		الخريجون										الإجمالى			%
			مصريون					وافدون								
	العدد	%	ذكور	إناث	جملة	%	ذكور	إناث	جملة	%	ذكور	إناث	جملة			
الفنى التجارى	25	25.5	6841	7457	14298	30.2	9	4	13	41.9	6850	7461	14311			30.2
الفنى الصناعى	24	24.5	9388	6503	15891	33.6	5	2	7	22.6	9393	6505	15898			33.6
الخدمة الإجتماعية	6	6.1	1746	1709	3455	7.3	-	-	-	-	1746	1709	3455			7.3
الفنى للسياحة والفنادق	6	6.1	1054	289	1343	2.9	-	1	1	3.2	1054	290	1344			2.8
الفنى الصحى	12	12.3	2196	7486	9682	20.5	5	5	10	32.3	2201	7491	9692			20.5
الفنى للتمريض	16	16.3	154	989	1143	2.4	-	-	-	-	154	989	1143			2.4
الفنى الازهرى	9	9.2	1485	-	1485	3.1	-	-	-	-	1485	-	1485			3.1
الإجمالى	98	100	22864	24433	47297	100	19	12	31	100	22883	24445	47328			100
%	-	-	48.3	51.6	99.9	-	=	=	0.1	-	48.3	51.7				

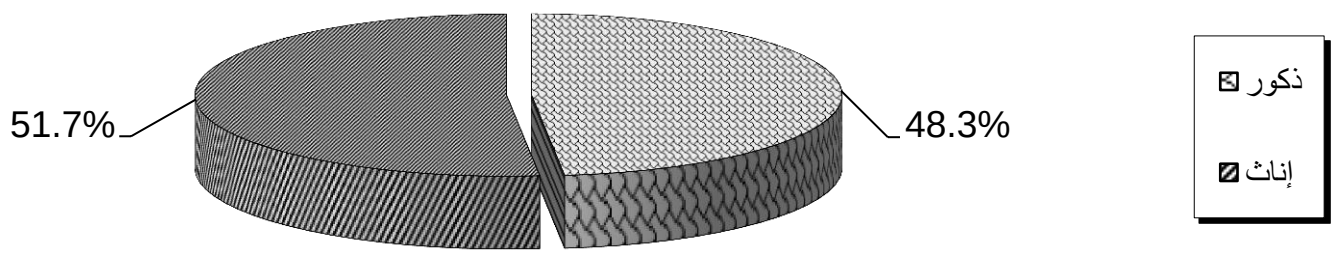

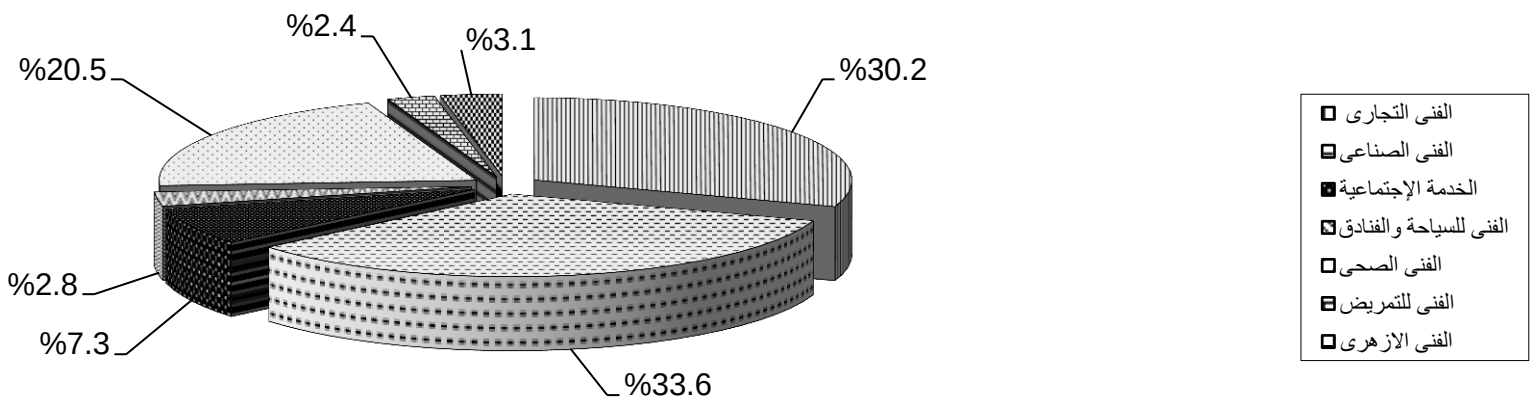

جدول رقم (3)

إجمالى خريجى المعاهد الفنية[8] وفقاً لنوع التعليم والمحافظة

عام 2011

نوع التعليم / المحافظة	الفنى التجارى		الفنى الصناعى		الخدمة الاجتماعية		الفنى للسياحة والفنادق		الفنى الصحى		الفنى للتمريض		الفنى الازهرى		الاجمـ
	العدد	%	العدد	%	العدد	%	العدد	%	العدد	%	العدد	%	العدد	%	العدد
القاهرة	4936	34.5	4658	29.3	393	11.4	643	47.8	41	0.4	189	16.5	309	20.8	11169
الاسكندرية	834	5.8	2096	13.2	242	7.0	324	24.1	1208	12.5	44	3.9	-	-	4748
بورسعيد	260	1.8	546	3.4	-	-	83	6.2	326	3.4	-	-	-	-	1215
السويس	522	3.6	-	-	-	-	-	-	70	0.7	26	2.3	-	-	618
دمياط	294	2.1	150	0.9	-	-	-	-	74	0.8	-	-	-	-	518
الدقهلية	788	5.5	239	1.5	-	-	-	-	881	9.1	237	20.7	-	-	2145
الشرقية	1069	7.5	1653	10.4	-	-	-	-	714	7.4	132	11.6	-	-	3568
القليوبية	384	2.7	982	6.2	-	-	-	-	668	6.9	109	9.5	-	-	2143
كفر الشيخ	111	0.8	196	1.2	1186	34.3	-	-	257	2.7	-	-	-	-	1750
الغربية	1088	7.6	1174	7.4	-	-	-	-	692	7.1	189	16.5	349	23.5	3492
المنوفية	702	4.9	599	3.8	-	-	-	-	197	2.0	99	8.7	-	-	1597
البحيرة	306	2.1	-	-	-	-	-	-	-	-	-	-	-	-	306
الاسماعيلية	98	0.7	212	1.3	-	-	-	-	293	3.0	-	-	-	-	603
الجيزة	-	-	837	5.3	-	-	-	-	1299	13.4	-	-	-	-	2136
بنى سويف	611	4.3	194	1.2	-	-	-	-	598	6.2	22	1.9	-	-	1425
الفيوم	-	-	-	-	-	-	-	-	91	0.9	32	2.8	-	-	123
المنيا	-	-	-	-	-	-	-	-	154	1.6	21	1.8	-	-	175
اسيوط	639	4.5	455	2.9	-	-	-	-	746	7.7	30	2.6	281	18.9	2151
سوهاج	460	3.2	283	1.8	935	27.1	-	-	507	5.2	13	1.1	-	-	2198
قنا	679	4.7	1171	7.4	476	13.8	165	12.3	120	1.2	-	-	546	36.8	3157
اسوان	478	3.3	190	1.2	223	6.4	-	-	399	4.1	-	-	-	-	1290
البحر الاحمر	-		-	-	-	-	-	-	39	0.4	-	-	-	-	39
الوادى الجديد	-		-	-	-	-	-	-	52	0.5	-	-	-	-	52
الاقصر	-	-	162	1.0	-	-	129	9.6	124	1.3	-	-	-	-	415
شمال سيناء	52	0.4	101	0.6	-	-	-	-	118	1.2	-	-	-	-	271
جنوب سيناء	-	-	-	-	-	-	-	-	24	0.2	-	-	-	-	24
الإجمالى	14311	100	15898	100	3455	100	1344	100	9692	100	1143	100	1485	100	47328

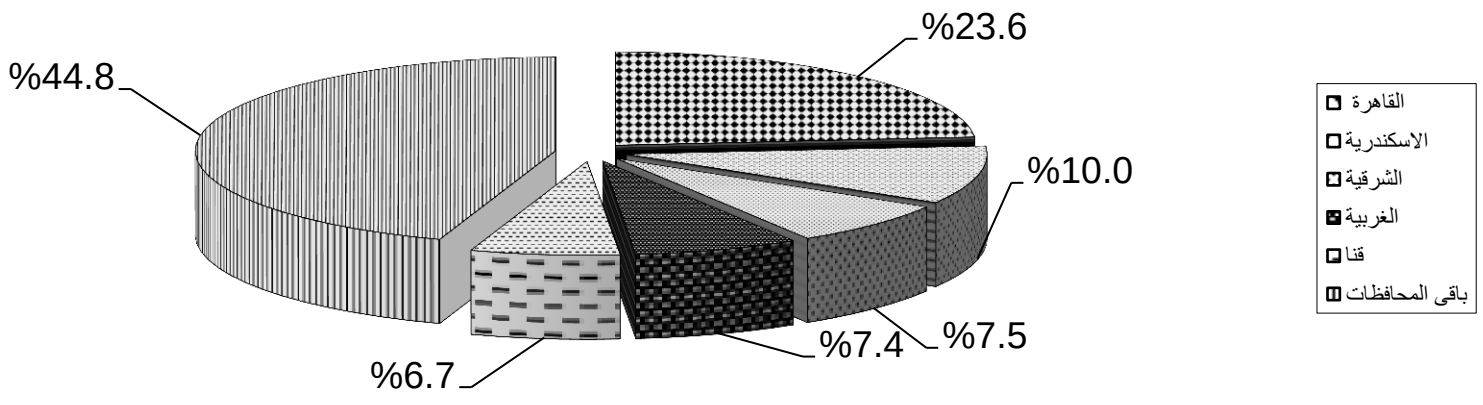

الى	%
	23.6
	10.0
	2.6
	1.3
	1.1
	4.5
	7.5
	4.5
	3.7
	7.4
	3.4
	0.6
	1.3
	4.5
	3.0
	0.3
	0.4
	4.5
	4.6
	6.7
	2.7
	0.1
	0.1
	0.9
	0.6
	0.1
	100

جدول رقم (4)
تطور إجمالى خريجى المعاهد الفنية التجارية وفقاً لجهة التخرج
خلال الفترة (2007 - 2011)

السنوات / جهة التخرج	2007		2008		2009		2010		011
	العدد	%	العدد	%	العدد	%	العدد	%	العدد
المعهد الفنى التجارى بالمطرية	2953	6.4	1851	5.1	1681	5.3	1787	7.1	969
المعهد الفنى التجارى بالروضة	1217	2.6	1342	3.7	867	2.7	765	3.1	438
المعهد الفنى التجارى بشبرا	2889	6.2	2779	7.6	2260	7.2	1514	6.1	519
معهد العباسية للحاسبات الآلية والعلوم التجارية	1733	3.7	442	1.2	137	0.4	15	0.1	17
معهد الدراسات النوعية بميدان الحجاز [1]	4	=	-	-	-	-	-	-	-
معهد الأدارة والسكرتارية والحاسب الألى (كلية البنات القبطية بالعباسية)	1443	3.1	973	2.7	1070	3.4	724	2.9	748
معهد السكرتارية (كلية رمسيس للبنات)	741	1.6	634	1.7	652	2.1	542	2.2	799
معهد الأدارة والسكرتارية (بمصر القديمة)	1424	3.1	1354	3.7	1144	3.6	927	3.7	880
المعهد الفنى التجارى بكامب شيزار بالإسكندرية	664	1.4	784	2.1	287	0.9	950	3.8	690
المعهد الفنى التجارى ببورسعيد	1115	2.4	919	2.5	746	2.4	550	2.2	260
معهد السويس لنظم المعلومات الادارية	1326	2.9	1550	4.2	1128	3.6	1754	7.0	522
المعهد الفنى التجارى بدمياط	923	2.0	675	1.9	512	1.6	416	1.7	254
المعهد الفنى التجارى بالمنصورة	1726	3.7	1675	4.6	1606	5.1	913	3.7	699
المعهد الفنى التجارى ببنها	1280	2.8	970	2.7	756	2.4	437	1.7	384
المعهد الفنى التجارى بالزقازيق	2255	4.9	1987	5.4	1692	5.4	1095	4.4	937
المعهد الفنى التجارى بطنطا	1855	4.0	1595	4.4	1687	5.3	889	3.5	538
المعهد الفنى التجارى المتكامل بالمحلة الكبرى	1593	3.4	1137	3.1	1120	3.5	717	2.9	432
المعهد الفنى التجارى بقويسنا	2033	4.4	1453	4.0	1391	4.4	942	3.8	702
المعهد الفنى التجارى بدمنهور	1074	2.3	907	2.5	1160	3.7	540	2.2	306
المعهد الفنى التجارى ببنى سويف	3610	7.8	3420	9.4	2827	8.9	2311	9.2	471
المعهد الفنى التجارى بأسيوط	1792	3.9	1385	3.8	1510	4.8	861	3.4	469

جدول رقم (4)
تطور إجمالى خريجى المعاهد الفنية التجارية وفقاً لجهة التخرج
خلال الفترة (2007 - 2011)

السنوات / جهة التخرج	2007		2008		2009		2010		011
	العدد	%	العدد	%	العدد	%	العدد	%	العدد
المعهد الفنى التجارى بسوهاج	1861	4.0	1558	4.3	1309	4.1	1100	4.4	460
المعهد الفنى التجارى بقنا	1643	3.5	1508	4.1	1550	4.9	1247	5.0	679
المعهد الفنى التجارى بأسوان	860	1.9	754	2.1	605	1.9	541	2.2	232
المعهد الفنى التجارى بالعريش	220	0.5	130	0.4	138	0.4	85	0.3	52
الجامعة العمالية (شعبة تجارية)	8107	17.5	4693	12.9	3752	11.9	3359	13.4	1854
الإجمالى	46341	100	36475	100	31587	100	24981	100	14311

(1) توقف تخرج التعليم الفنى بالمعهد أعتباراً من عام 2008 .

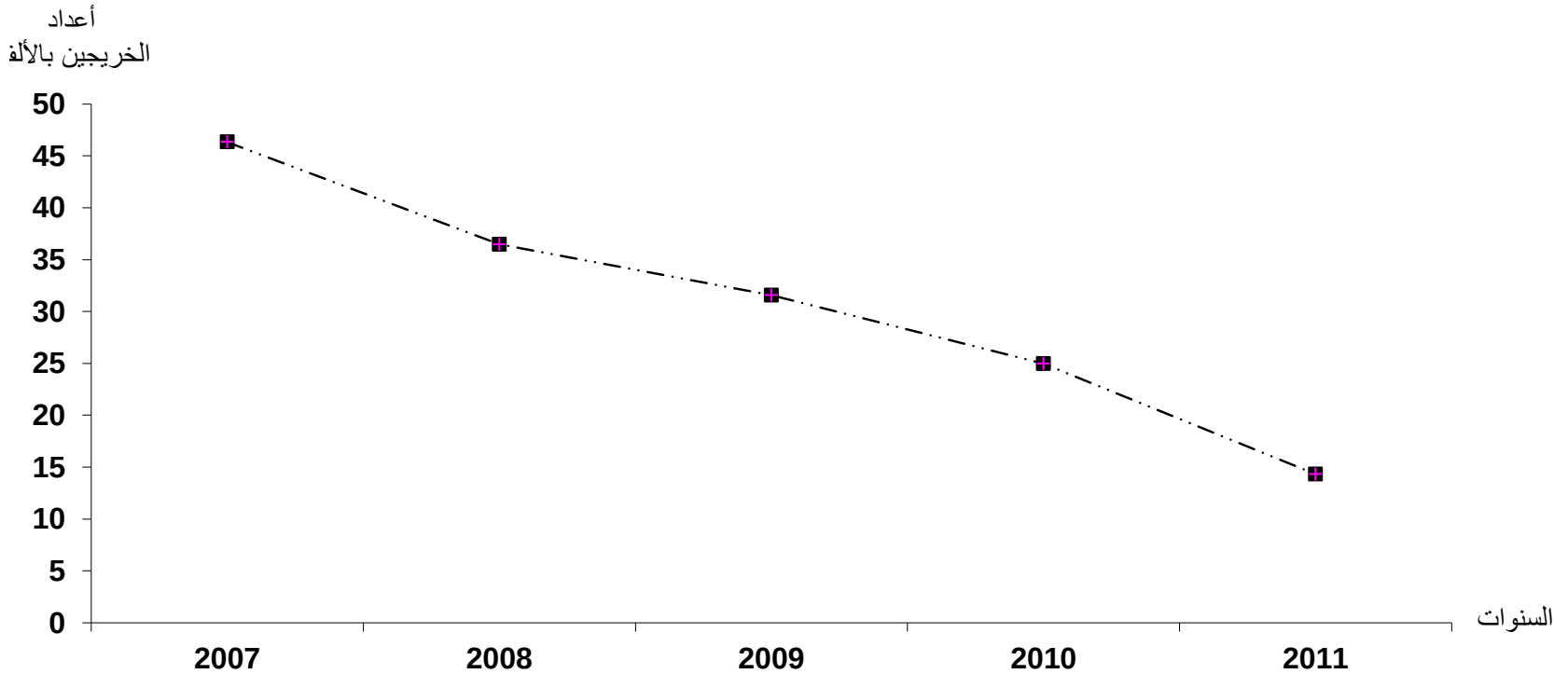

2
%
6.8
3.1
3.6
0.1
-
5.2
5.6
6.2
4.8
1.8
3.6
1.8
4.9
2.7
6.5
3.8
3.0
4.9
2.1
3.3
3.3

2
%
3.2
4.7
1.6
0.4
13.0
100

تابع جدول رقم (5)
خريجو المعاهد الفنية التجارية وفقاً لجهة التخرج والنوع
عام 2011

النوع / جهةالتخرج	ذكور		إناث		الإجمالى	
	العدد	%	العدد	%	العدد	%
المعهد الفنى التجارى بالمطرية	614	63.4	355	36.6	969	6.8
المعهد الفنى التجارى بالروضة	243	55.5	195	44.5	438	3.1
المعهد الفنى التجارى بشبرا	279	53.8	240	46.2	519	3.6
معهد العباسية للحاسبات الآلية والعلوم التجارية	16	94.1	1	5.9	17	0.1
معهد الإدارة والسكرتارية والحاسب الآلى (كلية البنات القبطية بالعباسية)	-	-	748	100	748	5.2
معهد السكرتارية (كلية رمسيس للبنات)	-	-	799	100	799	5.6
معهد الأدارة والسكرتارية (بمصر القديمة)	-	-	880	100	880	6.1
المعهد الفنى التجارة بكامب شيزار بالإسكندرية	297	43.0	393	57.0	690	4.8
المعهد الفنى التجارى ببورسعيد	141	54.2	119	45.8	260	1.8
معهد السويس لنظم المعلومات الادارية	241	46.2	281	53.8	522	3.6
المعهد الفنى التجارى بدمياط	140	55.1	114	44.9	254	1.8
المعهد الفنى التجارى بالمنصورة	454	64.9	245	35.1	699	4.9
المعهد الفنى التجارى ببنها	240	62.5	144	37.5	384	2.7
المعهد الفنى التجارى بالزقازيق	646	68.9	291	31.1	937	6.5
المعهد الفنى التجارى بطنطا	301	55.9	237	44.1	538	3.8
المعهد الفنى التجارى المتكامل بالمحلة الكبرى	352	81.5	80	18.5	432	3.0
المعهد الفنى التجارى بقويسنا	507	72.2	195	27.8	702	4.9
المعهد الفنى التجارى بدمنهور	156	51.0	150	49.0	306	2.1
المعهد الفنى التجارى ببنى سويف	333	70.7	138	29.3	471	3.3
المعهد الفنى التجارى بأسيوط	217	46.3	252	53.7	469	3.3

تابع جدول رقم (5)
خريجو المعاهد الفنية التجارية وفقاً لجهة التخرج والنوع
عام 2011

النوع / جهةالتخرج	ذكور		إناث		الإجمالى	
	العدد	%	العدد	%	العدد	%
المعهد الفنى التجارى بسوهاج	228	49.6	232	50.4	460	3.2
المعهد الفنى التجارى بقنا	389	57.3	290	42.7	679	4.7
المعهد الفنى التجارى بأسوان	128	55.2	104	44.8	232	1.6
المعهد الفنى التجارى بالعريش	20	38.5	32	61.5	52	0.4
الجامعة العمالية (شعبة تجارية)	908	49.0	946	51.0	1854	13.0
الإجمالى	6850	47.9	7461	52.1	14311	100

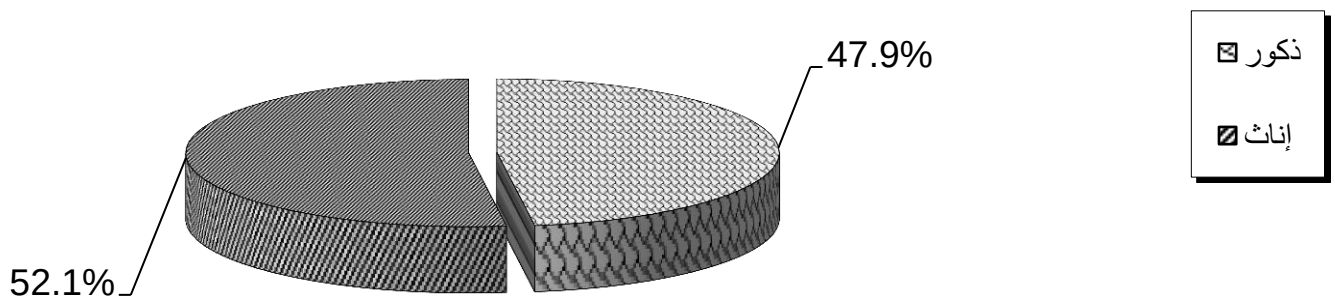

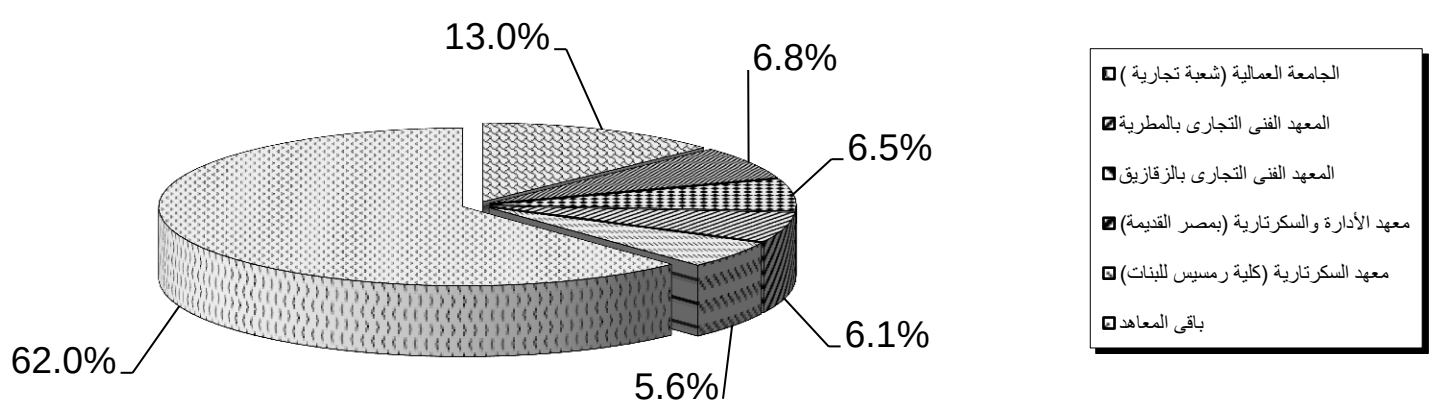

جدول رقم (6)
تطور إجمالى خريجى المعاهد الفنية التجارية وفقاً للتخصص
خلال الفترة (2007 - 2011)

التخصص / السنوات	2007		2008		2009		2010		2011	
	العدد	%	العدد	%	العدد	%	العدد	%	العدد	%
محاسبة / حسابات	1053	2.3	593	1.6	151	0.5	143	0.6	92	0.6
سكرتارية	4206	9.1	3607	9.9	3313	10.5	2538	10.2	2385	16.7
إدارة أعمال / إدارة مواد	376	0.8	137	0.4	206	0.7	134	0.5	155	1.1
نظم معلومات إدارية / حاسب آلى	6668	14.4	5038	13.8	4143	13.1	4020	16.1	1990	13.9
قانون	1589	3.4	1344	3.7	1462	4.6	926	3.7	320	2.2
إدارة مؤسسات مالية	11050	23.8	9707	26.6	9384	29.7	7615	30.5	3962	27.7
إدارة أعمال بحرية	809	1.7	544	1.5	509	1.6	467	1.9	341	2.4
تمويل وإستثمار	38	0.1	11	=	6	=	2	=	2	=
علاقات صناعية	8107	17.5	4693	12.9	3752	11.9	3359	13.4	1854	13.0
تسويق وتخزين	4830	10.4	4402	12.1	3588	11.4	2366	9.5	1244	8.7
ضرائب وتأمينات	7615	16.4	6399	17.5	5073	16.1	3411	13.7	1966	13.7
الإجمالى	46341	100	36475	100	31587	100	24981	100	14311	100

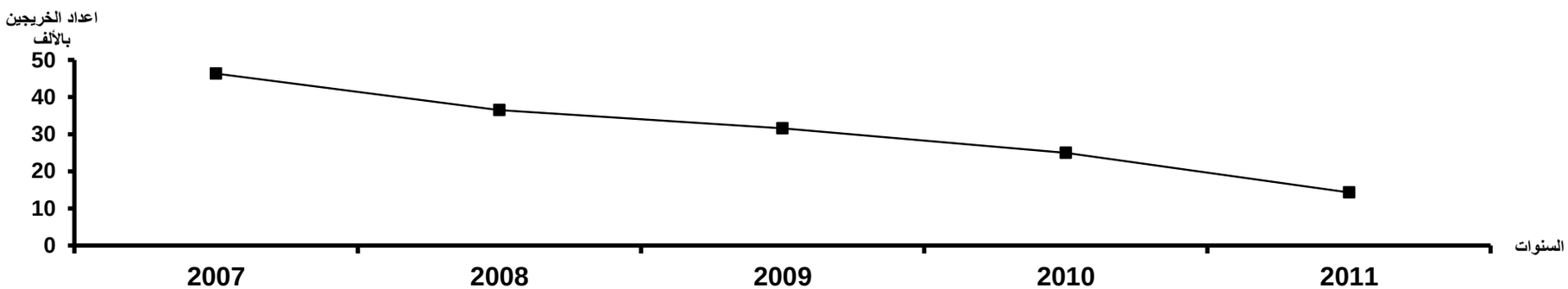

جدول رقم (7)
خريجو المعهد الفنى التجارى بالمطريةوفقاً للتخصص والنوع
عام 2011

النوع / التخصص	ذكور		إناث		الإجمالى	
	العدد	%	العدد	%	العدد	%
محاسبة / حسابات	2	50.0	2	50.0	4	0.4
سكرتارية	46	65.7	24	34.3	70	7.2
تمويل وإستثمار	-	-	1	100	1	0.1
ضرائب وتأمينات	200	80.3	49	19.7	249	25.7
إدارة مؤسسات مالية	264	53.0	234	47.0	498	51.4
نظم معلومات ادارية	49	66.2	25	33.8	74	7.6
إدارة أعمال / إدارة مواد	53	72.6	20	27.4	73	7.5
الإجمالى	614	63.4	355	36.6	969	100

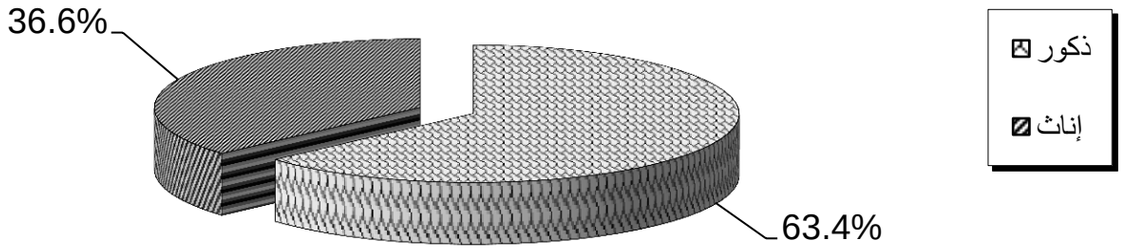

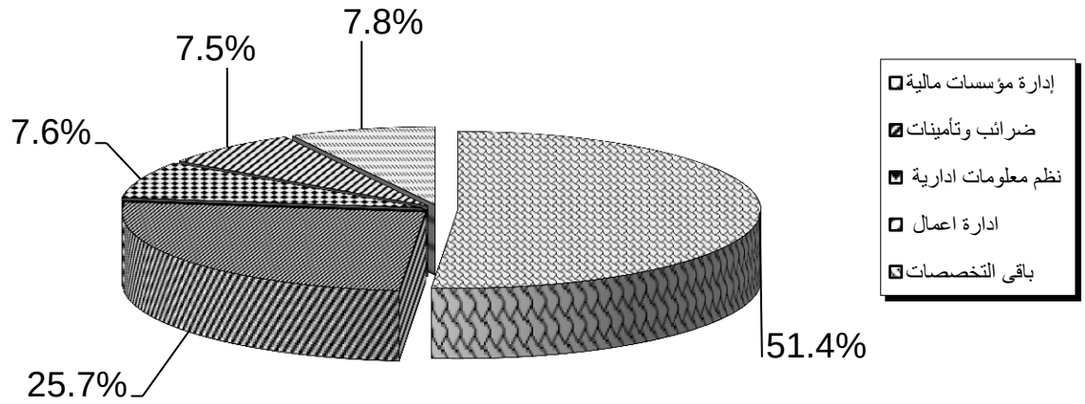

جدول رقم (8)
خريجو المعهد الفنى التجارى بالروضة وفقاً للتخصص والنوع
عام 2011

النوع / التخصص	ذكور		إناث		الإجـ
	العدد	%	العدد	%	العدد
محاسبة / حسابات	2	28.6	5	71.4	7
سكرتارية	33	56.9	25	43.1	58
إدارة مؤسسات مالية	132	52.6	119	47.4	251
نظم معلومات إدارية	31	49.2	32	50.8	63
تسويق وتخزين	45	76.3	14	23.7	59
الإجمالى	243	55.5	195	44.5	438

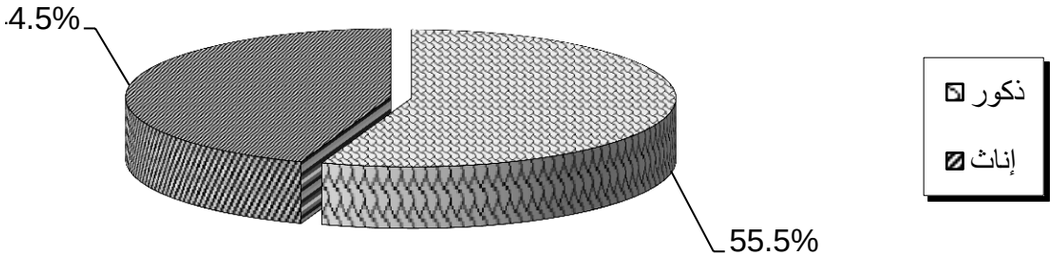

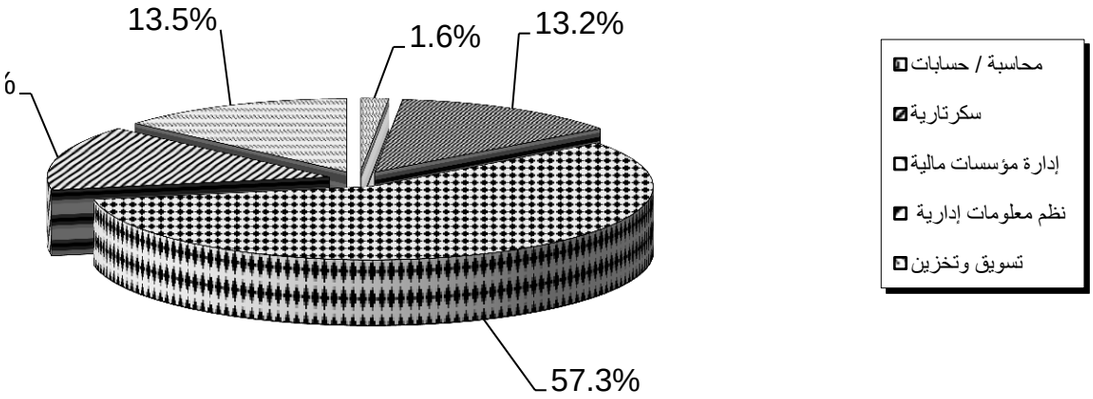

مالی
%
1.6
13.2
57.3
14.4
13.5
100

4

14.4%

جدول رقم (9)
خريجو المعهد الفنى التجارى بشبرا وفقاً للتخصص والنوع
عام 2011

النوع / التخصص	ذكور		إناث		الإجمالى	
	العدد	%	العدد	%	العدد	%
قانون	61	80.3	15	19.7	76	14.6
ضرائب وتأمينات	58	61.1	37	38.9	95	18.3
إدارة مؤسسات مالية	104	37.1	176	62.9	280	53.9
تسويق وتخزين	56	82.4	12	17.6	68	13.1
الإجمالى	279	53.8	240	46.2	519	100

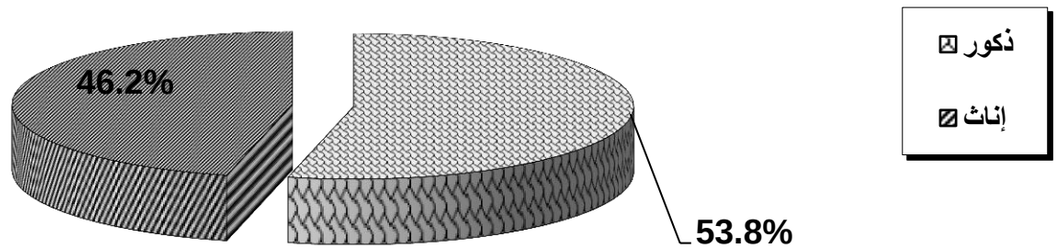

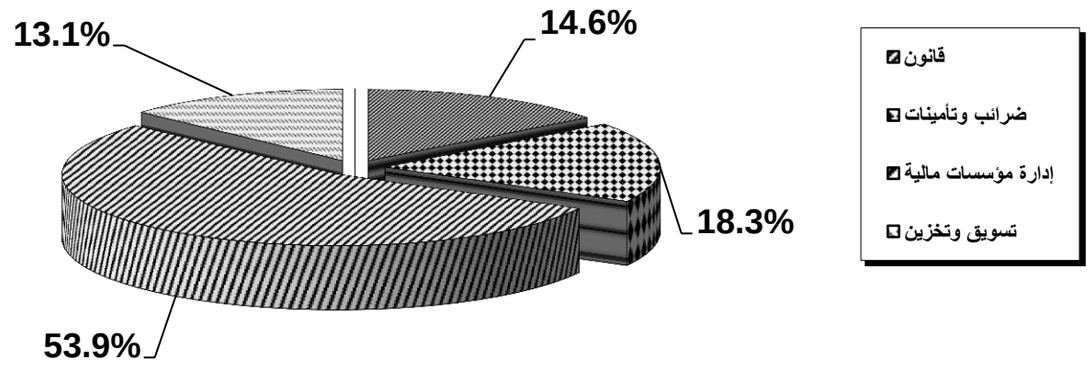

جدول رقم (10)

خريجو معهد العباسية للحاسبات الآلية والعلوم التجارية وفقاً للتخصص والنوع

عام 2011

النوع / التخصص	ذكور		إناث		الإجمالى	
	العدد	%	العدد	%	العدد	%
نظم معلومات إدارية / حاسب آلى	16	94.1	1	5.9	17	100

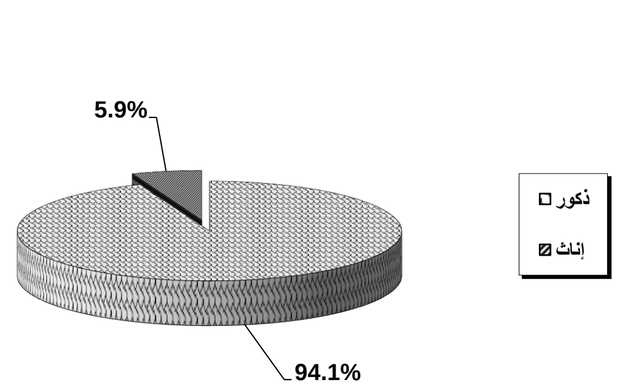

جدول رقم (11)

ريجات معهد الإدارة والسكرتارية والحاسب الآلى (كلية البنات القبطية بالعباسية) وفقاً للتخصص

عام 2011

التخصص	أعداد الخريجات	%
إدارة وسكرتارية	313	41.8
نظم معلومات إدارية / حاسب آلى	435	58.2
الإجمالى	748	100

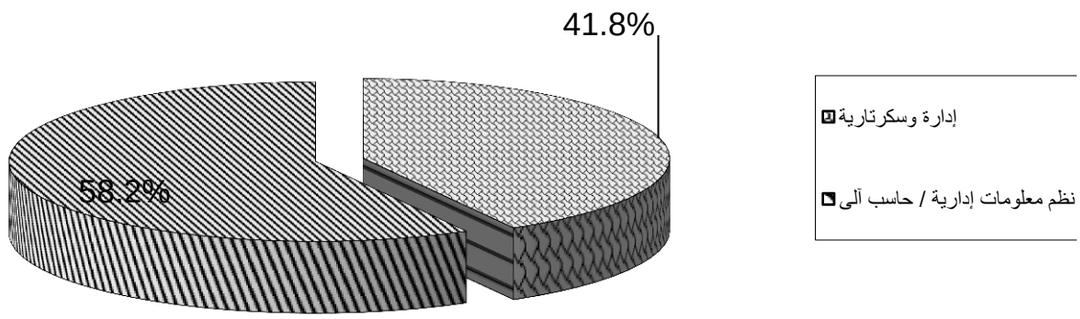

جدول رقم (12)

خريجات معهد السكرتارية(كلية رمسيس للبنات) وفقاً للتخصص

عام 2011

التخصص	أعداد الخريجات	%
ســـــكرتاريـة	799	100

جدول رقم (13)

خريجات معهد الإدارة والسكرتارية (بمصر القديمة) وفقاً للتخصص

عام 2011

التخصص	أعداد الخريجات	%
سكرتارية	880	100

جدول رقم (14)
خريجو المعهد الفنى التجارى بكامب شيزار بالإسكندرية وفقاً للتخصص والنوع
عام 2011

النوع / التخصص	ذكور		إناث		الإجمالى	
	العدد	%	العدد	%	العدد	%
محاسبة / حسابات	-	-	1	100	1	0.1
نظم معلومات إدارية / حاسب آلى	44	37.0	75	63.0	119	17.2
قانون	24	42.1	33	57.9	57	8.3
ادارة اعمال بحرية/ موانى وجمارك	152	74.5	52	25.5	204	29.6
إدارة أعمال /إدارة مواد	1	100	-	-	1	0.1
تمويل واستثمار	1	100	-	-	1	0.1
إدارة مؤسسات مالية	75	24.4	232	75.6	307	44.5
الإجمالى	297	43.0	393	57.0	690	100

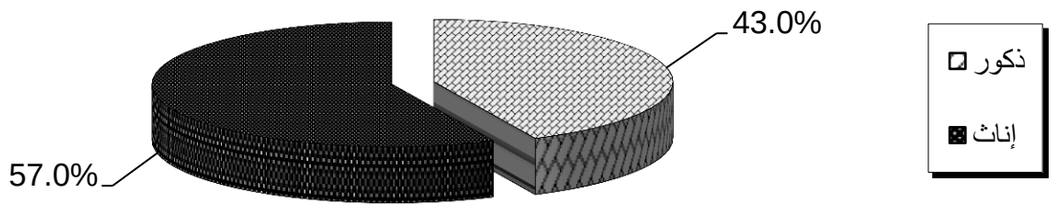

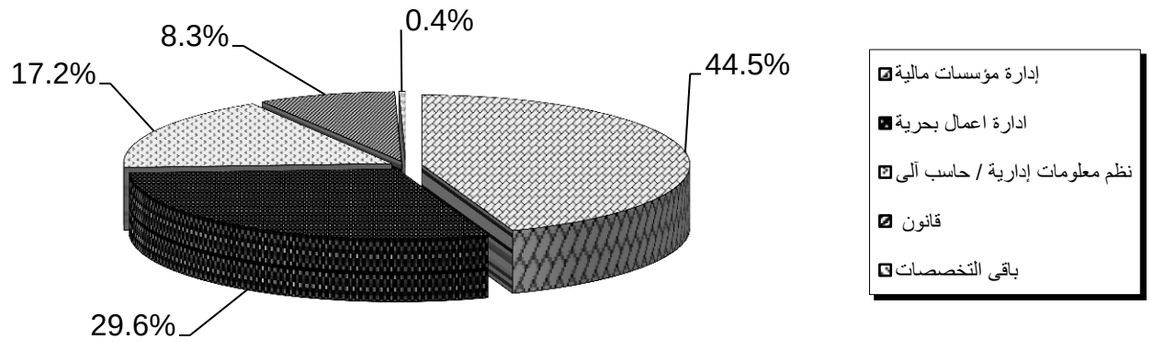

جدول رقم (15)
خريجو المعهد الفنى التجارى ببور سعيد وفقاً للتخصص والنوع
عام 2011

النوع / التخصص	ذكور		إناث		الإجمالى	
	العدد	%	العدد	%	العدد	%
إدارة أعمال / أدارة مواد	1	100	-	-	1	0.4
نظم معلومات إدارية / حاسب آلى	25	45.5	30	54.5	55	21.2
إدارة أعمال بحرية / موانى وجمارك	42	64.6	23	35.4	65	25.0
ضرائب وتأمينات	24	34.3	46	65.7	70	26.9
تسويق وتخزين	49	71.0	20	29.0	69	26.5
الإجمالى	141	54.2	119	45.8	260	100

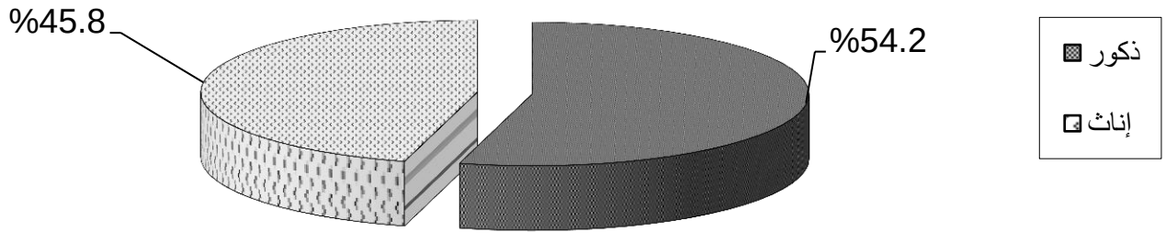

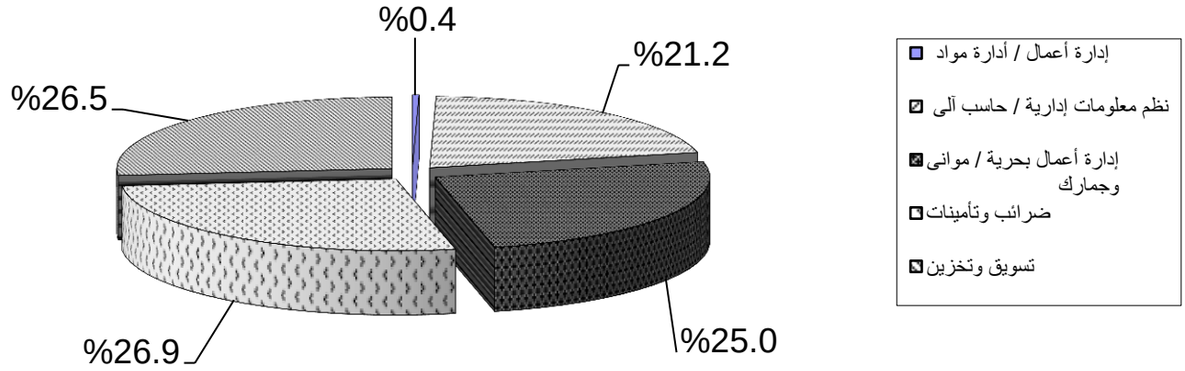

جدول رقم (16)

خريجو معهد السويس لنظم المعلومات الادارية وفقاً للتخصص والنوع

عام 2011

النوع / التخصص	ذكور		إناث		الإجمالى	
	العدد	%	العدد	%	العدد	%
نظم معلومات إدارية / حاسب آلى	241	46.2	281	53.8	522	100

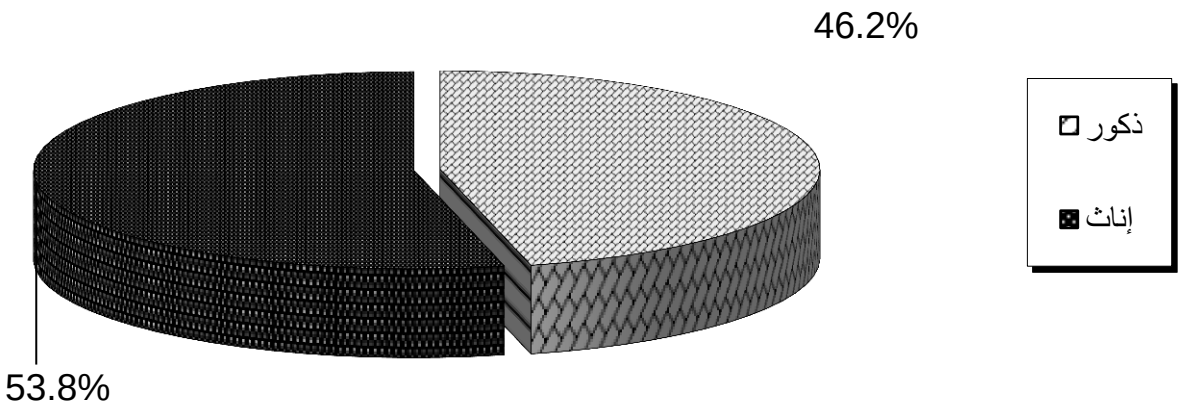

جدول رقم (17)
خريجو المعهد الفنى التجارى بدمياط وفقاً للتخصص والنوع
عام 2011

النوع / التخصص	ذكور		إناث		الإجمالى	
	العدد	%	العدد	%	العدد	%
إدارة أعمال /إدارة مواد	-	-	1	100	1	0.4
نظم معلومات إدارية / حاسب آلى	36	58.1	26	41.9	62	24.4
ادارة اعمال بحرية /موانى وجمارك	47	65.3	25	34.7	72	28.3
ضرائب وتأمينات	15	36.6	26	63.4	41	16.1
تسويق وتخزين	42	53.8	36	46.2	78	30.7
الإجمالى	140	55.1	114	44.9	254	100

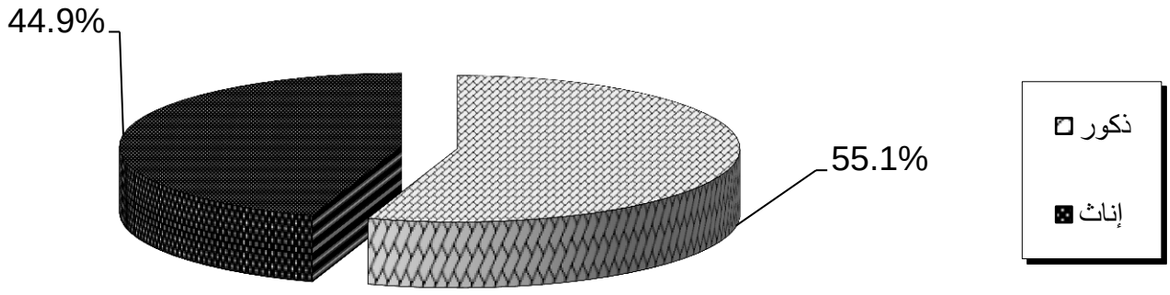

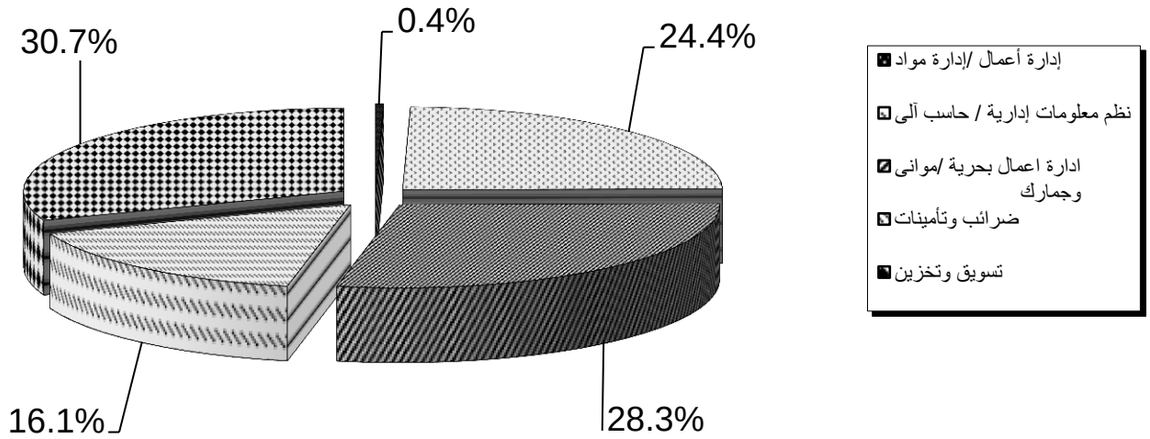

جدول رقم (18)
خريجو المعهد الفنى التجارى بالمنصورة وفقاً للتخصص والنوع
عام 2011

النوع / التخصص	ذكور		إناث		الإجمالى	
	العدد	%	العدد	%	العدد	%
إدارة مؤسسات مالية	251	82.0	55	18.0	306	43.8
تسويق وتخزين	90	58.1	65	41.9	155	22.2
ضرائب وتأمينات	103	71.0	42	29.0	145	20.7
نظم معلومات إدارية / حاسب آلى	10	10.8	83	89.2	93	13.3
الإجمالى	454	64.9	245	35.1	699	100

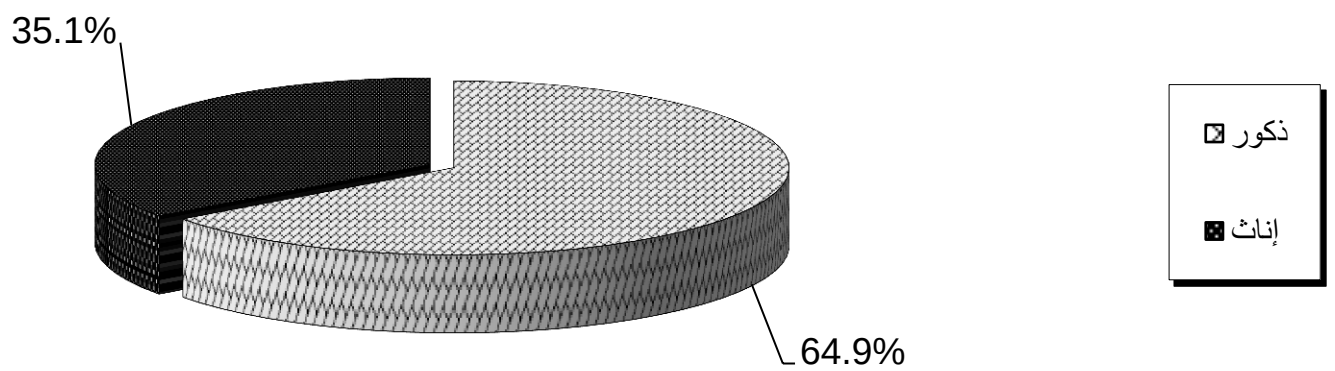

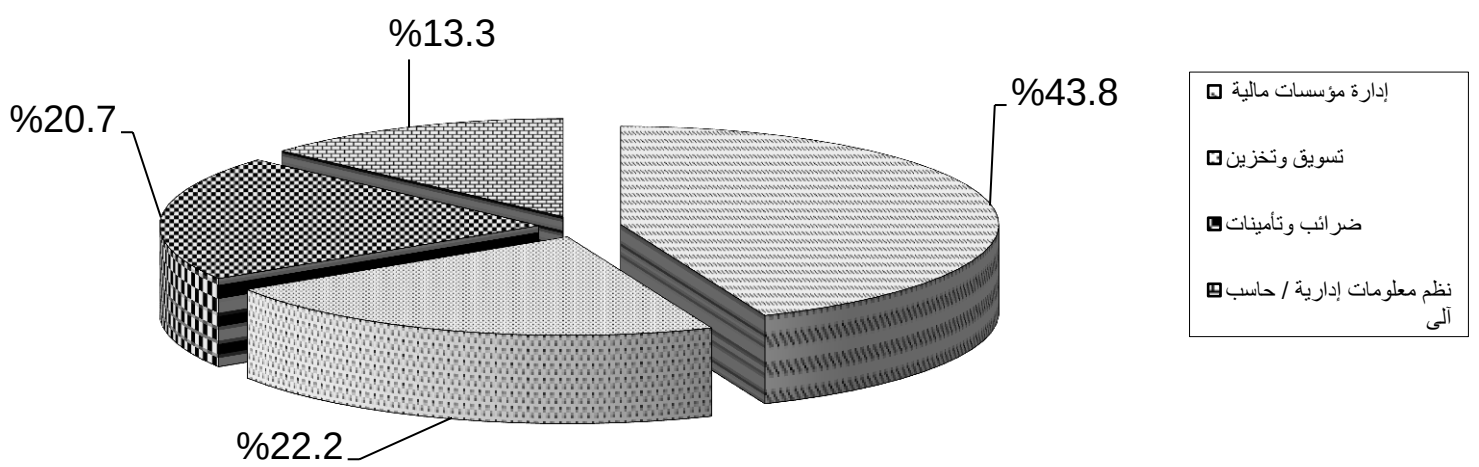

جدول رقم (19)
خريجو المعهد الفنى التجارى ببنها وفقاً للتخصص والنوع
عام 2011

النوع / التخصص	ذكور		إناث		الإجمالى	
	العدد	%	العدد	%	العدد	%
محاسبة / حسابات	1	50	1	50	2	0.5
إدارة مؤسسات مالية	103	55.7	82	44.3	185	48.2
تسويق وتخزين	110	72.4	42	27.6	152	39.6
ضرائب وتأمينات	26	57.8	19	42.2	45	11.7
الإجمالى	240	62.5	144	37.5	384	100

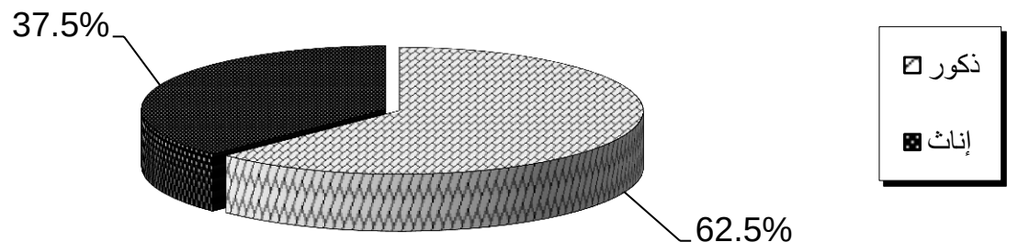

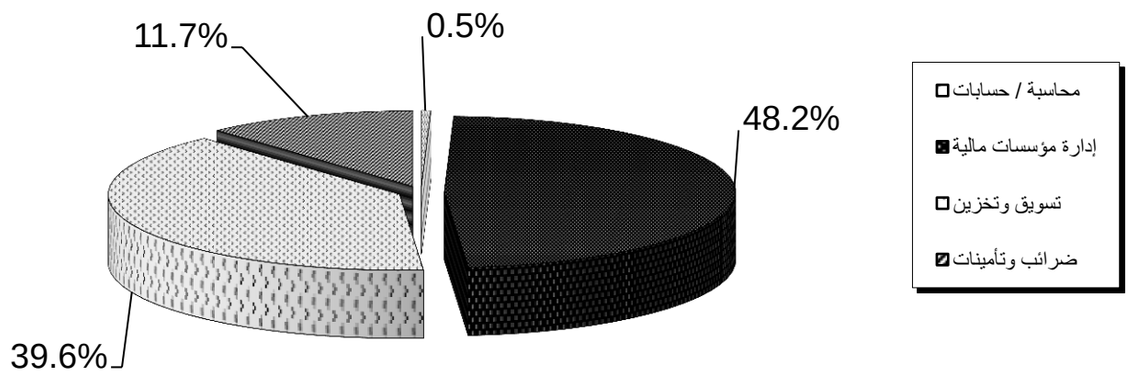

جدول رقم (20)
خريجو المعهد الفنى التجارى بالزقازيق وفقاً للتخصص والنوع
عام 2011

النوع / التخصص	ذكور		إناث		الإجمالى	
	العدد	%	العدد	%	العدد	%
إدارة أعمال / إدارة مواد	39	78.0	11	22.0	50	5.3
سكرتارية	-	-	85	100	85	9.1
إدارة مؤسسات مالية	260	66.3	132	33.7	392	41.8
ضرائب وتأمينات	347	84.6	63	15.4	410	43.8
الإجمالى	646	68.9	291	31.1	937	100

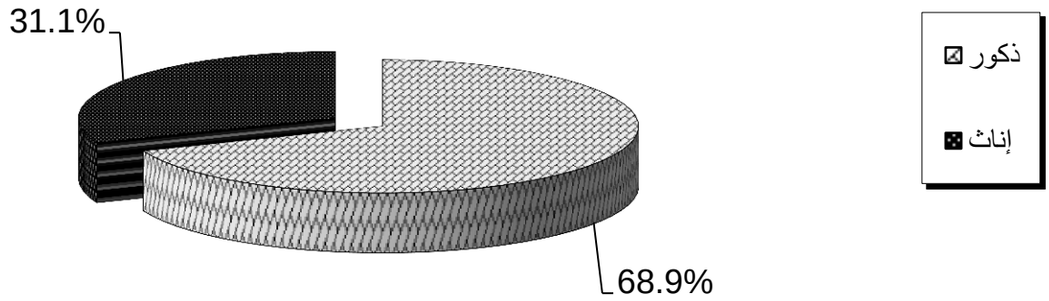

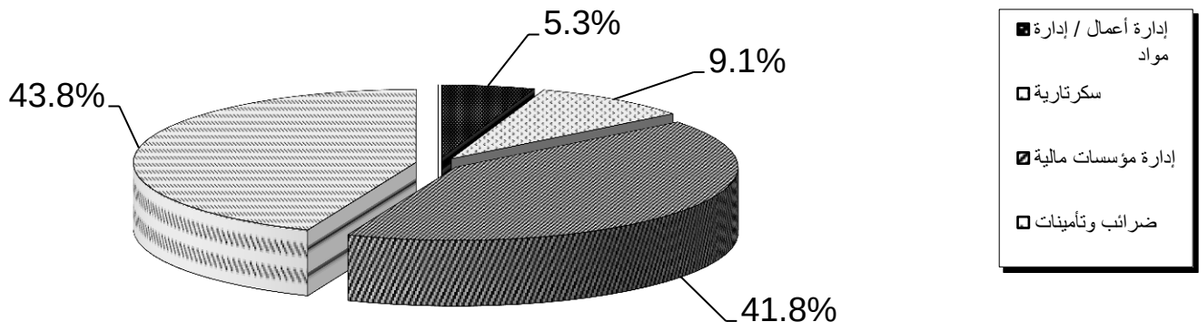

جدول رقم (21)

خريجو المعهد الفنى التجارى بطنطا وفقاً للتخصص والنوع

عام 2011

النوع / التخصص	ذكور		إناث		الإجمالى	
	العدد	%	العدد	%	العدد	%
محاسبة	-	-	1	100	1	0.2
ادارة اعمال / ادارة مواد	1	50.0	1	50.0	2	0.4
نظم معلومات إدارية / حاسب ألى	32	45.7	38	54.3	70	13.0
إدارة مؤسسات مالية	61	34.1	118	65.9	179	33.3
تسويق وتخزين	117	77.0	35	23.0	152	28.2
ضرائب وتأمينات	90	67.2	44	32.8	134	24.9
الإجمالى	301	55.9	237	44.1	538	100

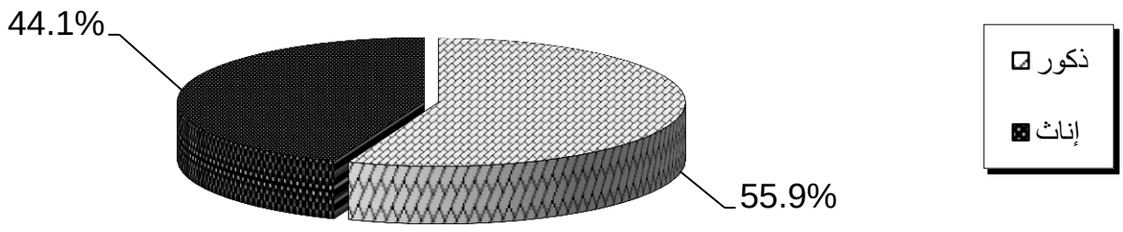

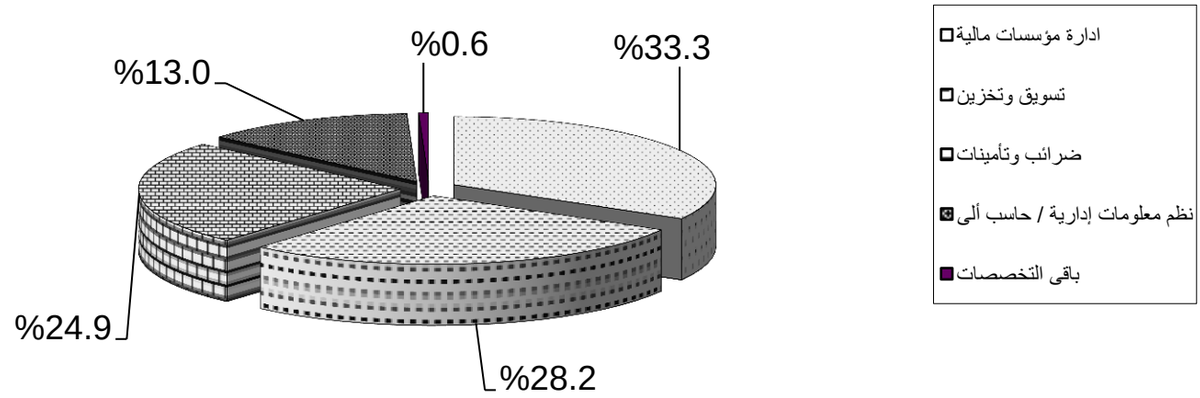

جدول رقم (22)
خريجو المعهد الفنى التجارى المتكامل بالمحلة الكبرى وفقاً للتخصص والنوع
عام 2011

النوع / التخصص	ذكور		إناث		الإجمالى	
	العدد	%	العدد	%	العدد	%
محاسبة	1	50.0	1	50.0	2	0.5
ادارة اعمال /ادارة مواد	21	77.8	6	22.2	27	6.2
ضرائب وتأمينات	41	82.0	9	18.0	50	11.6
إدارة مؤسسات مالية	124	81.0	29	19.0	153	35.4
تسويق وتخزين	79	89.8	9	10.2	88	20.4
قانون	69	85.2	12	14.8	81	18.8
نظم معلومات إدارية / حاسب آلى	17	54.8	14	45.2	31	7.1
الإجمالى	352	81.5	80	18.5	432	100

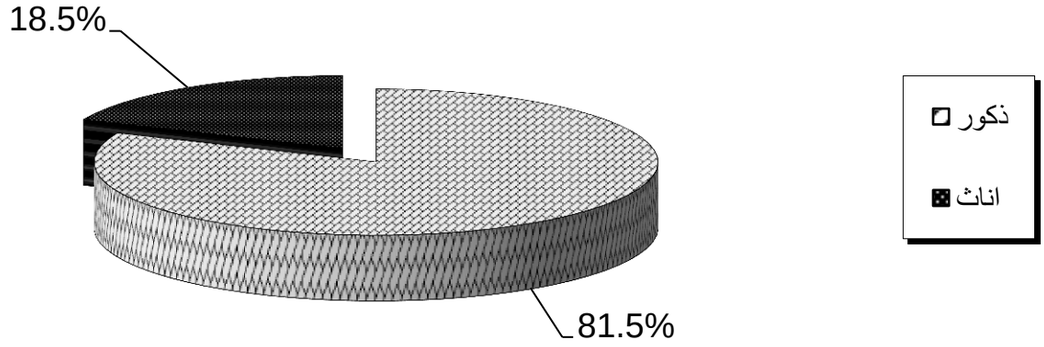

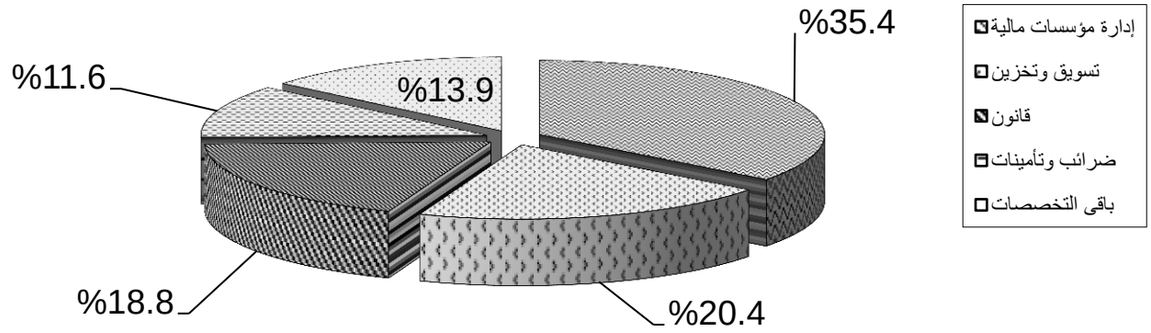

جدول رقم (23)
خريجو المعهد الفنى التجارى بقويسنا وفقاً للتخصص والنوع
عام 2011

النوع / التخصص	ذكور		إناث		الإجمالى	
	العدد	%	العدد	%	العدد	%
نظم معلومات إدارية / حاسب آلى	135	61.9	83	38.1	218	31.1
ضرائب وتأمينات	88	85.4	15	14.6	103	14.7
إدارة مؤسسات مالية	164	71.0	67	29.0	231	32.9
تسويق وتخزين	51	63.0	30	37.0	81	11.5
قانون	69	100	-	-	69	9.8
الإجمالى	507	72.2	195	27.8	702	100

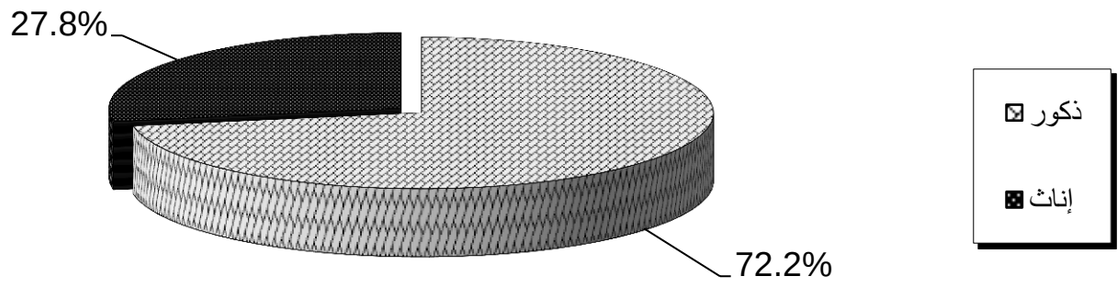

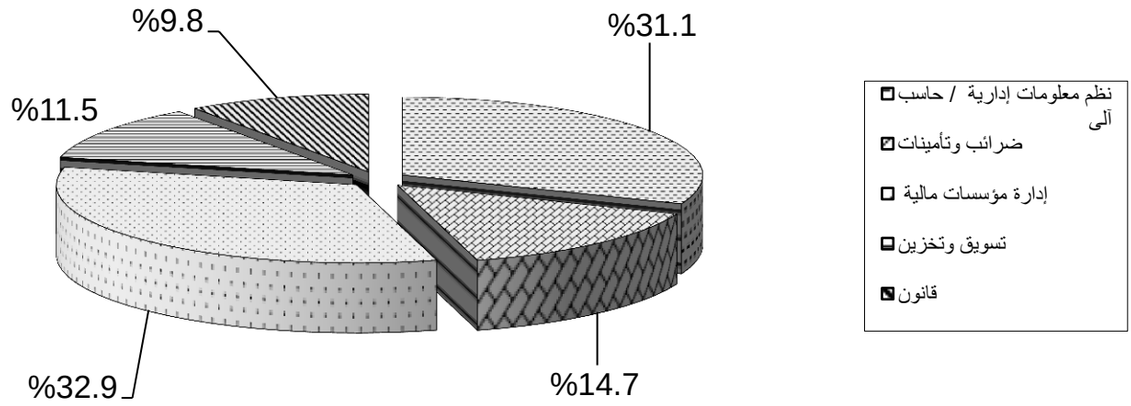

جدول رقم (24)
خريجو المعهد الفنى التجارى بدمنهور وفقاً للتخصص والنوع
عام 2011

النوع / التخصص	ذكور		إناث		الإجمالى	
	العدد	%	العدد	%	العدد	%
محاسبة / حسابات	-	-	1	100	1	0.3
ضرائب وتأمينات	48	35.3	88	64.7	136	44.5
إدارة مؤسسات مالية	108	63.9	61	36.1	169	55.2
الإجمالى	156	51.0	150	49.0	306	100

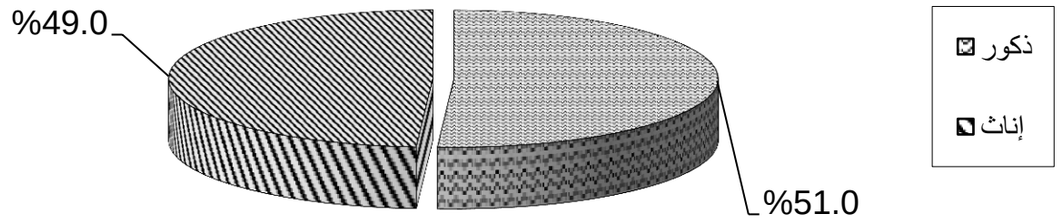

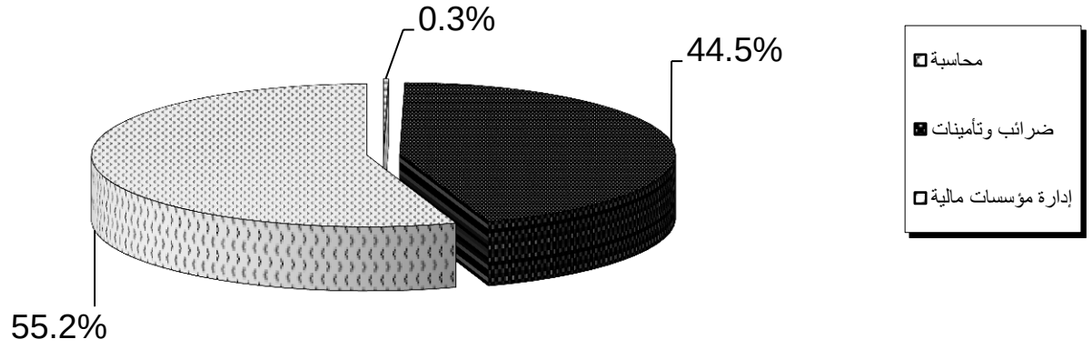

جدول رقم (25)
خريجو المعهد الفنى التجارى ببنى سويف وفقاً للتخصص والنوع
عام 2011

النوع / التخصص	ذكور		إناث		الإجمالى	
	العدد	%	العدد	%	العدد	%
نظم معلومات إدارية / حاسب آلى	57	49.6	58	50.4	115	24.4
ضرائب وتأمينات	136	80.0	34	20.0	170	36.1
إدارة مؤسسات مالية	140	75.3	46	24.7	186	39.5
الإجمالى	333	70.7	138	29.3	471	100

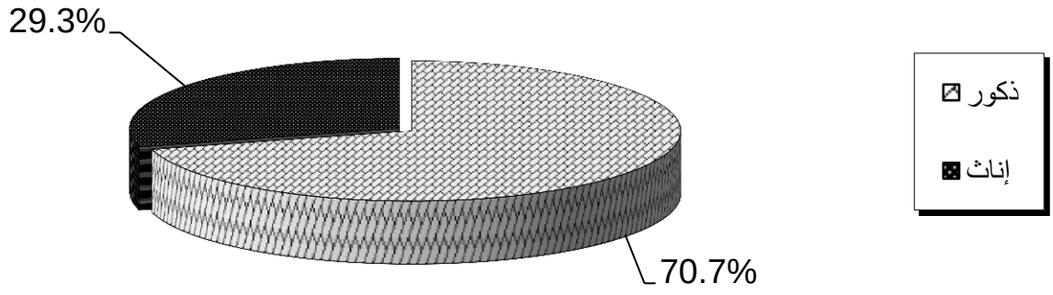

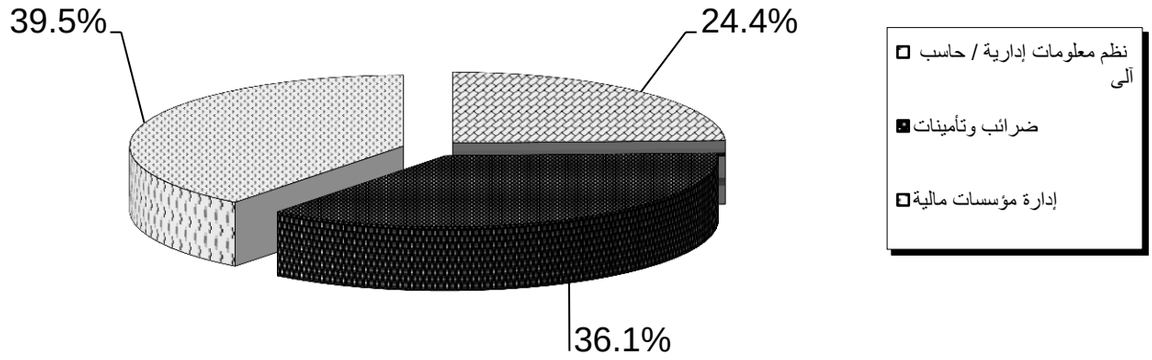

جدول رقم (26)
خريجو المعهد الفنى التجارى بأسيوط وفقاً للتخصص والنوع
عام 2011

النوع / التخصص	ذكور		إناث		الإجمالى	
	العدد	%	العدد	%	العدد	%
إدارة مؤسسات مالية	105	50.5	103	49.5	208	44.4
ضرائب وتأمينات	45	38.8	71	61.2	116	24.7
تسويق وتخزين	67	46.2	78	53.8	145	30.9
الإجمالى	217	46.3	252	53.7	469	100

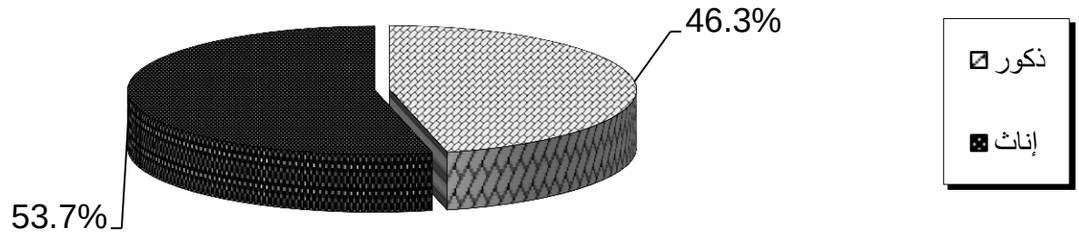

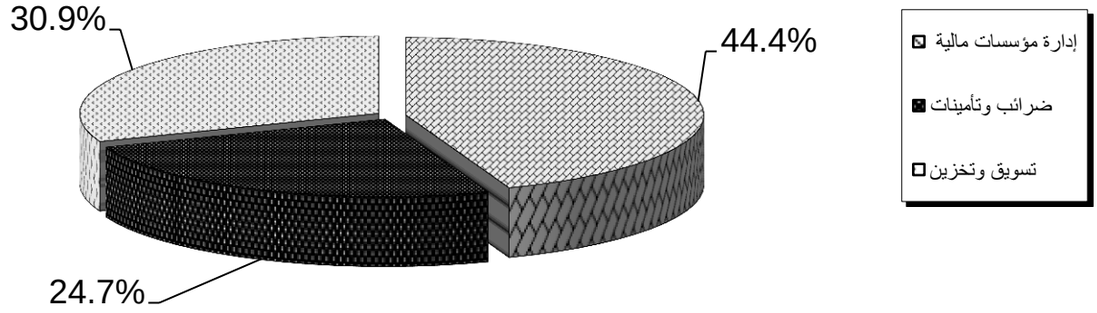

جدول رقم (27)
خريجو المعهد الفنى التجارى بسوهاج وفقاً للتخصص والنوع
عام 2011

النوع / التخصص	ذكور		إناث		الإجمالى	
	العدد	%	العدد	%	العدد	%
قانون	32	86.5	5	13.5	37	8.0
إدارة مؤسسات مالية	129	37.6	214	62.4	343	74.6
تسويق وتخزين	67	83.8	13	16.2	80	17.4
الإجمالى	228	49.6	232	50.4	460	100

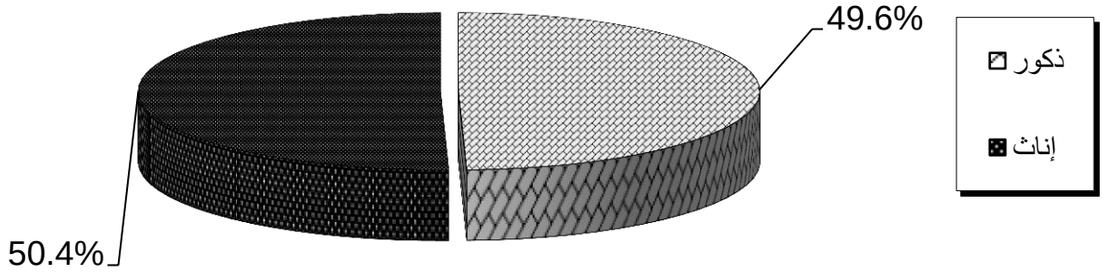

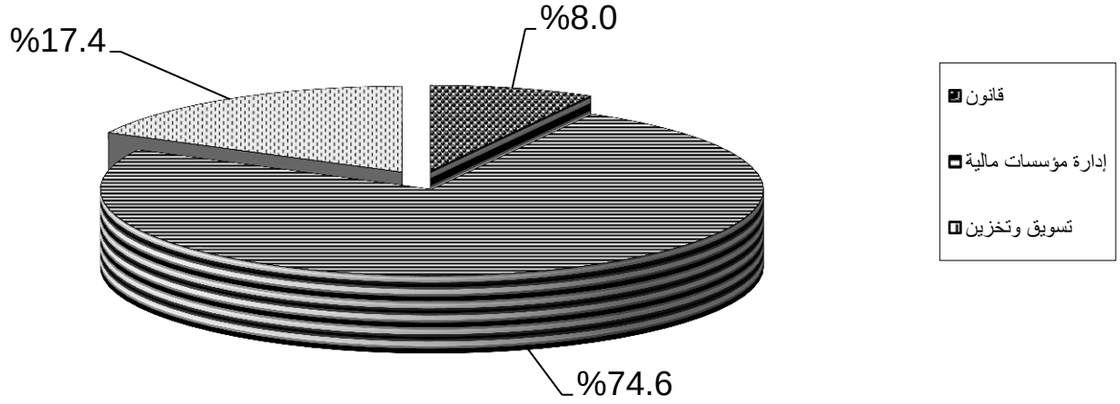

جدول رقم (28)
خريجو المعهد الفنى التجارى بقنا وفقاً للتخصص والنوع
عام 2011

النوع / التخصص	ذكور		إناث		الإجمالى	
	العدد	%	العدد	%	العدد	%
إدارة وسكرتارية	60	33.3	120	66.7	180	26.5
نظم معلومات إدارية/ حاسب آلى	30	41.7	42	58.3	72	10.6
إدارة مؤسسات مالية	173	66.0	89	34.0	262	38.6
ضرائب وتأمينات	126	76.4	39	23.6	165	24.3
الإجمالى	389	57.3	290	42.7	679	100

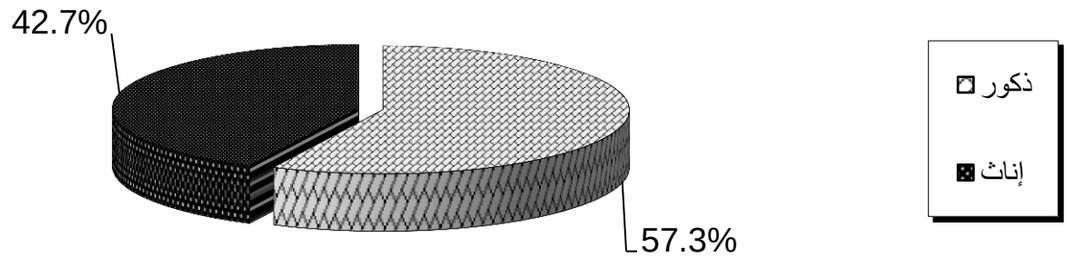

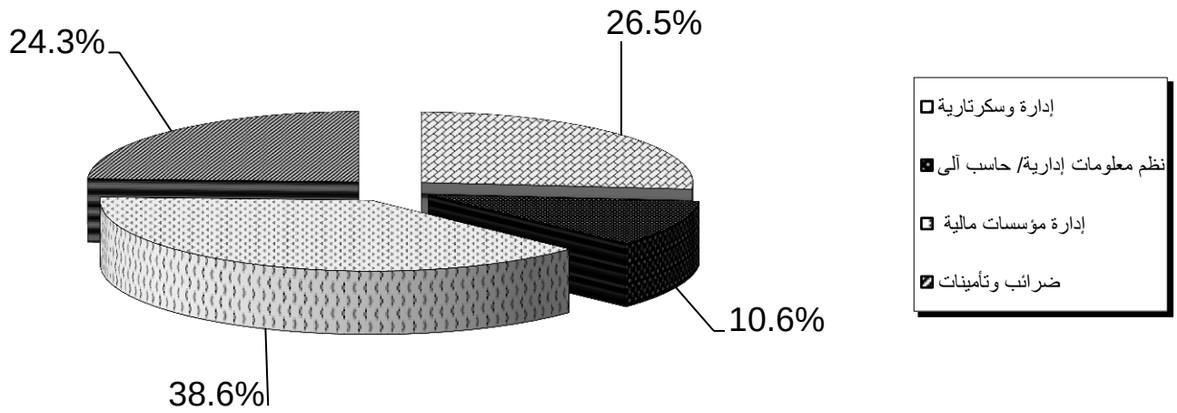

جدول رقم (29)
خريجو المعهد الفنى التجارى بأسوان وفقاً للتخصص والنوع
عام 2011

النوع / التخصص	ذكور		إناث		الإجمالى	
	العدد	%	العدد	%	العدد	%
محاسبة	29	40.8	42	59.2	71	30.6
نظم معلومات إدارية / حاسب آلى	15	34.1	29	65.9	44	19.0
تسويق وتخزين	84	71.8	33	28.2	117	50.4
الإجمالى	128	55.2	104	44.8	232	100

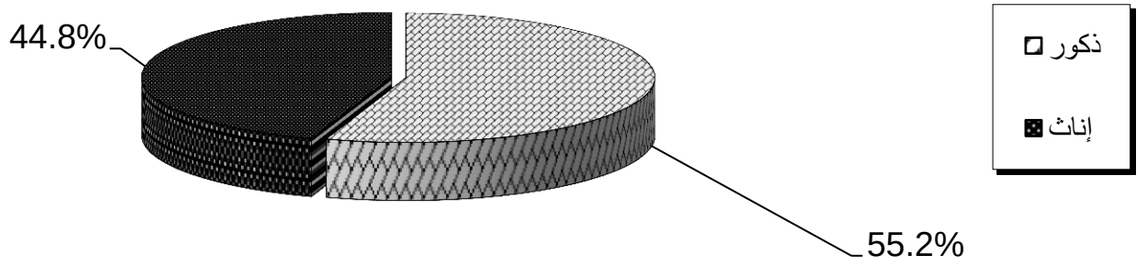

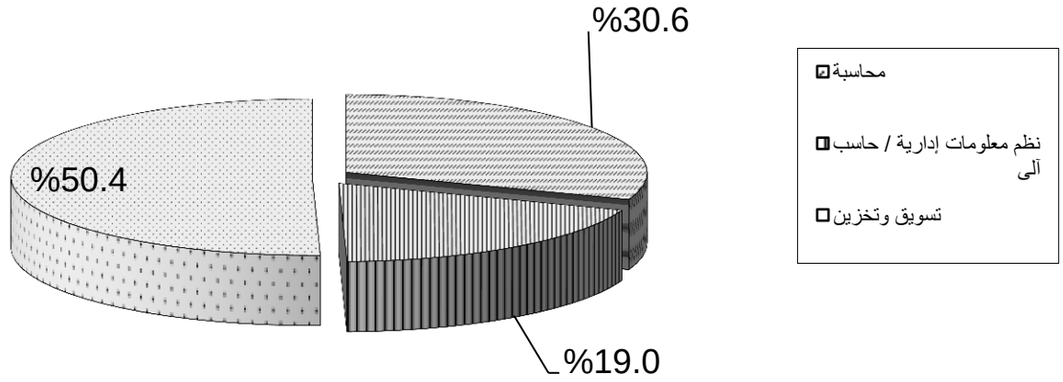

جدول رقم (30)
خريجو المعهد الفنى التجارى بالعريش وفقاً للتخصص والنوع
عام 2011

النوع / التخصص	ذكور		إناث		الإجمالى	
	العدد	%	العدد	%	العدد	%
محاسبة / حسابات	3	100	-	-	3	5.8
إدارة مؤسسات مالية	8	66.7	4	33.3	12	23.1
ضرائب وتأمينات	9	24.3	28	75.7	37	71.1
الإجمالى	20	38.5	32	61.5	52	100

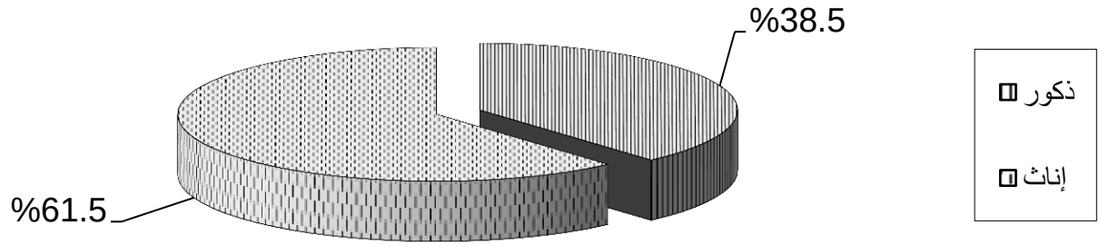

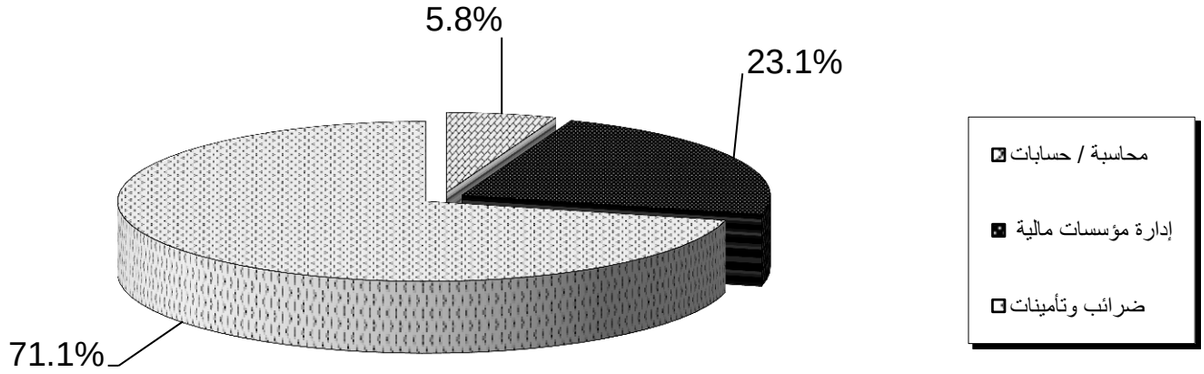

جدول رقم (31)

خريجو الجامعة العمالية (الشعبة التجارية) وفقاً للتخصص والنوع

عام 2011

النوع / التخصص	ذكور		إناث		الإجمالى	
	العدد	%	العدد	%	العدد	%
إدارة أعمال صناعية	908	49.0	946	51.0	1854	100

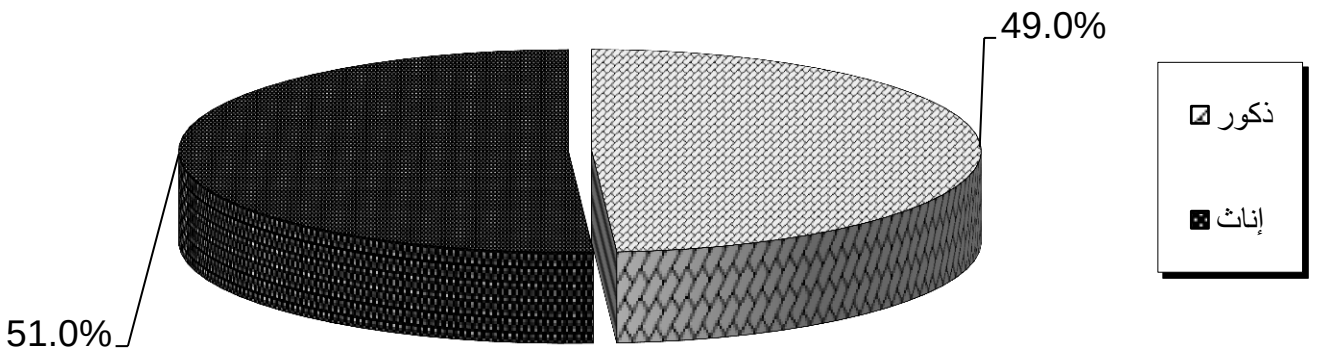

تابع جدول رقم (32)
تطور إجمالى خريجى المعاهد الفنية الصناعية وفقاً لجهة التخرج
خلال الفترة (2007 - 2011)

السنوات / جهة التخرج	2007		2008		2009		2010		2011	
	العدد	%	العدد	%	العدد	%	العدد	%	العدد	%
المعهد الفنى الصناعى بالمطرية	2124	10.5	2059	12.5	1858	11.7	1582	9.5	1654	10.4
المعهد الفنى الصناعى بشارع الصحافة	2458	12.2	1878	11.4	1611	10.1	1437	8.6	1200	7.5
المعهد الفنى الصناعى للبصريات بالمطرية	800	4.0	759	4.6	675	4.2	527	3.2	423	2.7
المعهد الفنى الصناعى الكيماوى بشبرا	1173	5.8	916	5.6	862	5.4	907	5.4	772	4.9
المعهد الفنى الصناعى لمواد البناء بحلوان	83	0.4	90	0.5	65	0.4	85	0.5	77	0.5
المعهد الفنى الصناعى بكامب شيزار بالإسكندرية	1007	5.0	837	5.1	483	3.0	1457	8.8	1677	10.5
المعهد الفنى الصناعى ببورسعيد	375	1.9	297	1.8	373	2.3	395	2.4	327	2.1
المعهد الفنى الصناعى للمنشآت البحرية ببورسعيد	367	1.8	362	2.2	334	2.1	248	1.5	219	1.4
المعهد الفنى الصناعى بالزقازيق	1288	6.4	1158	7.0	1150	7.2	1128	6.8	1144	7.2
المعهد الفنى الصناعى ببنها	1231	6.1	1034	6.3	959	6.0	926	5.6	982	6.2
المعهد الفنى الصناعى بقويسنا	1685	8.3	1394	8.5	1159	7.3	958	5.8	599	3.8
المعهد الفنى الصناعى المتكامل بالمحلة الكبرى	1771	8.8	1309	7.9	1306	8.2	1241	7.5	828	5.2
المعهد الفنى للرى والصرف والمساحة بالهرم	491	2.4	602	3.7	614	3.9	714	4.3	830	5.2
المعهد الفنى للرى والصرف والمساحة بأسيوط	217	1.1	142	0.9	135	0.8	117	0.7	195	1.2
المعهد الفنى الصناعى بسوهاج	493	2.4	373	2.3	399	2.5	394	2.4	283	1.8
المعهد الفنى الصناعى للألومنيوم بنجع حمادى	119	0.6	195	1.2	191	1.2	150	0.9	69	0.4
المعهد الفنى للرى والصرف والمساحة بقنا	88	0.4	119	0.7	79	0.5	108	0.6	139	0.9

تابع جدول رقم (32)
تطور إجمالى خريجى المعاهد الفنية الصناعية وفقاً لجهة التخرج
خلال الفترة (2007 - 2011)

السنوات / جهة التخرج	2007		2008		2009		2010		2011	
	العدد	%	العدد	%	العدد	%	العدد	%	العدد	%
المعهد الفنى الصناعى بقنا	319	1.6	192	1.2	217	1.4	241	1.4	210	1.3
المعهد الفنى لترميم وصيانة الآثار بالأقصر	218	1.1	253	1.5	209	1.3	125	0.8	162	1.0
المعهد الفنى الصناعى بأسوان	227	1.1	161	1.0	200	1.3	279	1.7	190	1.2
المعهد الفنى الصناعى ببئر العبد بشمال سيناء	49	0.2	67	0.4	41	0.3	75	0.4	101	0.6
المعهد الفنى للصناعات المتطورة ببلبيس بالشرقية	191	0.9	186	1.1	208	1.3	203	1.2	201	1.3
الجامعة العمالية (شعبة صناعية)	3434	17.0	2090	12.7	2786	17.5	3333	20.0	3609	22.7
المعهد الفنى للموضة	7	=	7	=	16	=	4	=	7	=
الإجمالى	20215	100	16480	100	15930	100	16634	100	15898	100

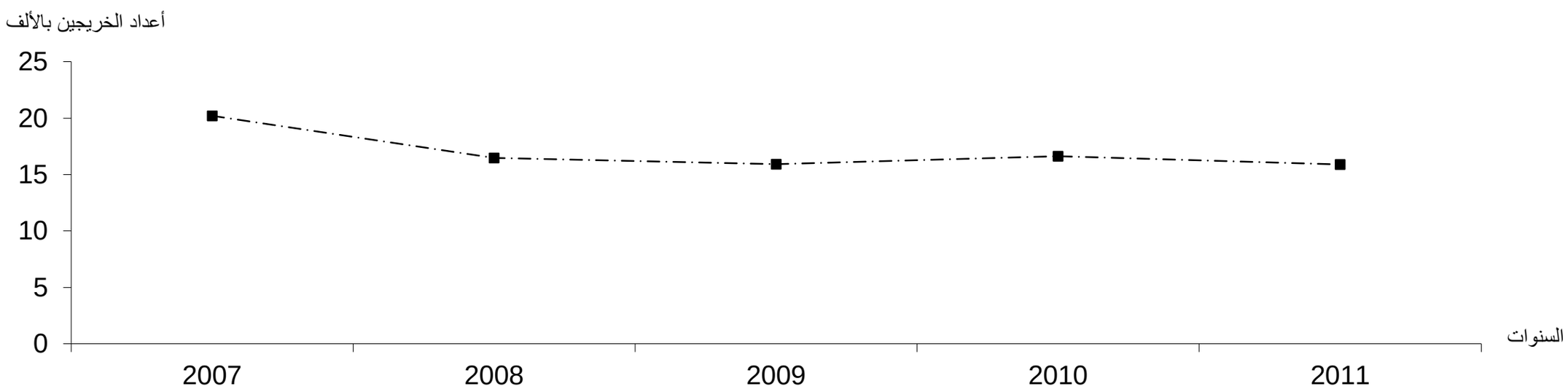

تابع جدول رقم (33)
خريجو المعاهد الفنية الصناعية وفقاً لجهة التخرج والنوع
عام 2011

النوع / جهة التخرج	ذكور		إناث		الإجمالى	
	العدد	%	العدد	%	العدد	%
المعهد الفنى الصناعى بالمطرية	996	60.2	658	39.8	1654	10.4
المعهد الفنى الصناعى بشارع الصحافة	606	50.5	594	49.5	1200	7.5
المعهد الفنى الصناعى للبصريات بالمطرية	214	50.6	209	49.4	423	2.7
المعهد الفنى الصناعى الكيماوى بشبرا	239	31.0	533	69.0	772	4.9
المعهد الفنى الصناعى لمواد البناء بحلوان	77	100	-	-	77	0.5
المعهد الفنى الصناعى بكامب شيزار بالإسكندرية	835	49.8	842	50.2	1677	10.5
المعهد الفنى الصناعى ببورسعيد	207	63.3	120	36.7	327	2.1
المعهد الفنى الصناعى للمنشآت البحرية ببورسعيد	190	86.8	29	13.2	219	1.4
المعهد الفنى الصناعى بالزقازيق	520	45.5	624	54.5	1144	7.2
المعهد الفنى الصناعى ببنها	525	53.5	457	46.5	982	6.2
المعهد الفنى الصناعى بقويسنا	381	63.6	218	36.4	599	3.8
المعهد الفنى الصناعى المتكامل بالمحلة الكبرى	393	47.5	435	52.5	828	5.2
المعهد الفنى للرى والصرف والمساحة بالهرم	626	75.4	204	24.6	830	5.2
المعهد الفنى للرى والصرف والمساحة بأسيوط	159	81.5	36	18.5	195	1.2
المعهد الفنى الصناعى بسوهاج	128	45.2	155	54.8	283	1.8
المعهد الفنى الصناعى للألومنيوم بنجع حمادى	69	100	-	-	69	0.4
المعهد الفنى للرى والصرف والمساحة بقنا	98	70.5	41	29.5	139	0.9
المعهد الفنى الصناعى بقنا	157	74.8	53	25.2	210	1.3
المعهد الفنى لترميم وصيانة الآثار بالأقصر	68	42.0	94	58.0	162	1.0

تابع جدول رقم (33)
خريجو المعاهد الفنية الصناعية وفقاً لجهة التخرج والنوع
عام 2011

النوع / جهة التخرج	ذكور		إناث		الإجمالى	
	العدد	%	العدد	%	العدد	%
المعهد الفنى الصناعى بأسوان	114	60.0	76	40.0	190	1.2
المعهد الفنى الصناعى ببئر العبد بشمال سيناء	73	72.3	28	27.7	101	0.6
المعهد الفنى للصناعات المتطورة ببلبيس بالشرقية	132	65.7	69	34.3	201	1.3
الجامعة العمالية (شعبة صناعية)	2582	71.5	1027	28.5	3609	22.7
المعهد الفنى للموضة	4	57.1	3	42.9	7	=
الإجمالى	9393	59.1	6505	40.9	15898	100

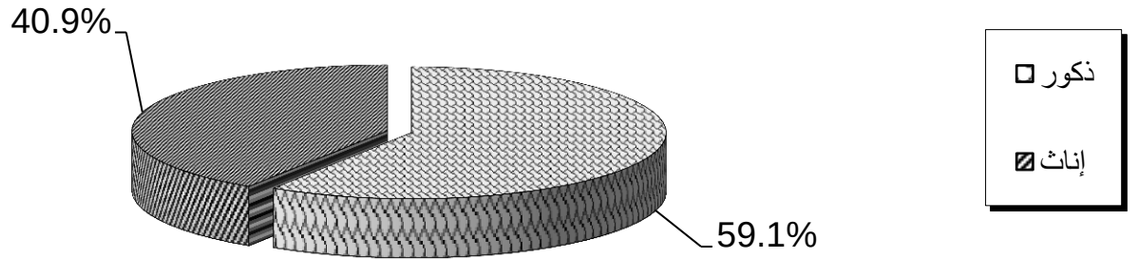

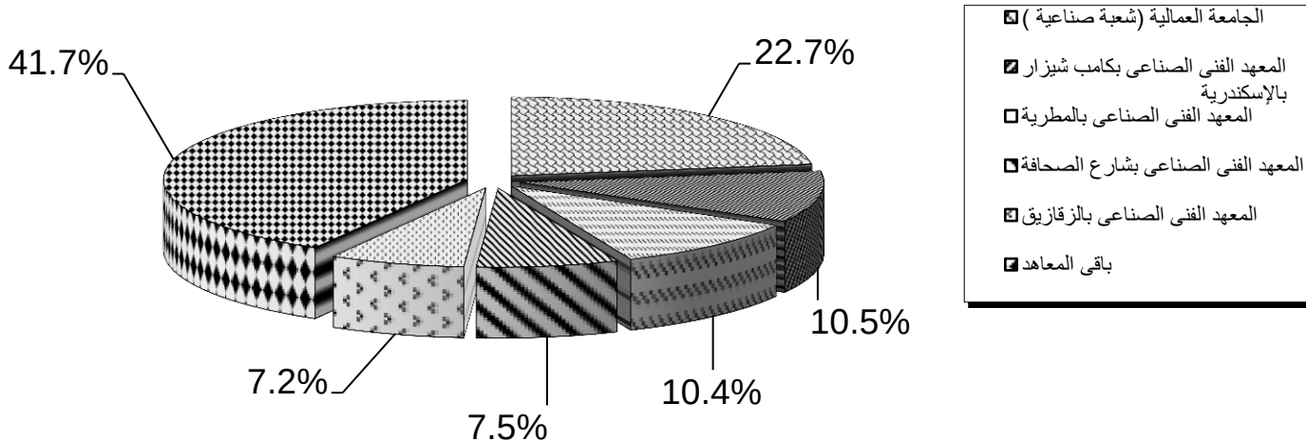

تابع جدول رقم (34)
تطور إجمالى خريجى المعاهد الفنية الصناعية وفقاً للتخصص
خلال الفترة(2007 - 2011)

السنوات / التخصص	2007		2008		2009		2010		2011	
	العدد	%	العدد	%	العدد	%	العدد	%	العدد	%
فنى موقع / فنى مكتب	581	2.9	129	0.8	5	=	-	-	-	-
مواد بناء	83	0.4	90	0.5	65	0.4	85	0.5	77	0.5
هندسة صحية	18	0.1	3	=	1	=	-	-	-	-
ميكانيكا قوى	195	1.0	37	0.2	6	=	-	-	1	=
تكنولوجيا إنتاج	250	1.2	267	1.6	81	0.5	42	0.3	51	0.3
هندسة غزل ونسيج (ملابس جاهزة)	1157	5.7	1002	6.1	899	5.6	831	5.0	867	5.5
تبريد وتكييف	2534	12.5	1907	11.6	1803	11.3	1980	11.9	1653	10.4
ميكانيكا سيارات وجرارات	2264	11.2	1811	11.0	1664	10.5	2115	12.7	2002	12.6
هندسة كهربائية	2178	10.8	1391	8.4	1809	11.4	1913	11.5	23	0.2
شبكات نقل وتوزيع الطاقة الكهربائية	1576	7.8	1192	7.2	1170	7.3	1293	7.8	1089	6.9
هندسة معدات إلكترونية	1266	6.3	1495	9.1	1079	6.8	1423	8.6	738	4.6
هندسة إتصالات إلكترونية	630	3.1	15	0.1	24	0.2	-	-	-	-
هندسة التليفزيون	1	=	-	-	-	-	-	-	-	-
ماكينات ومعدات كهربائية	1607	7.9	1167	7.1	1463	9.2	1137	6.8	1691	10.6
هندسة تعدينية (فلزات)	49	0.2	113	0.7	89	0.6	66	0.4	31	0.2
هندسة بحرية (صيانة وتشغيل سفن)	222	1.1	223	1.4	276	1.7	205	1.2	196	1.2
هندسة كيميائية (معامل وتحاليل)	206	1.0	150	0.9	158	1.0	283	1.7	86	0.5
مساحة	429	2.1	489	3.0	453	2.8	632	3.8	709	4.5
رسم وتصميم صناعى / جرافيك	299	1.5	172	1.0	125	0.8	151	0.9	101	0.6
إستصلاح أراضى	188	0.9	-	-	66	0.4	126	0.8	22	0.1
هندسة الرى والصرف	208	1.0	165	1.0	151	1.0	119	0.7	319	2.0
لحام	72	0.4	60	0.4	29	0.2	110	0.7	79	0.5
بصريات	800	4.0	759	4.6	675	4.2	527	3.2	423	2.7

تابع جدول رقم (34)
تطور إجمالى خريجى المعاهد الفنية الصناعية وفقاً للتخصص
خلال الفترة(2007 - 2011)

السنوات / التخصص	2007		2008		2009		2010		2011	
	العدد	%	العدد	%	العدد	%	العدد	%	العدد	%
طباعة	83	0.4	102	0.6	158	1.0	137	0.8	114	0.7
ترميم معمارى دقيق /آثار	161	0.8	160	1.0	146	0.9	88	0.5	111	0.7
ديكور وتشطيبات	235	1.2	276	1.7	260	1.6	211	1.3	271	1.7
حاسبات وشبكات	911	4.5	659	4.0	378	2.4	656	3.9	487	3.1
تصميم أزياء	7	=	7	=	16	0.1	4	=	7	=
تكنولوجيا عمارة / تشييد وبناء	757	3.7	875	5.3	804	5.0	916	5.5	902	5.7
أشغال عامة	178	0.9	197	1.2	217	1.4	236	1.4	201	1.3
كهرباء سيارات	117	0.6	141	0.9	326	2.0	159	1.0	2455	15.4
تشغيل وتشكيل معادن	953	4.7	1426	8.7	1341	8.4	1189	7.1	1176	7.4
صناعى مدنى	-	-	-	-	4	=	-	-	-	-
تكنولوجيا معلومات	-	-	-	-	189	1.2	-	-	16	0.1
الإجمالى	20215	100	16480	100	15930	100	16634	100	15898	100

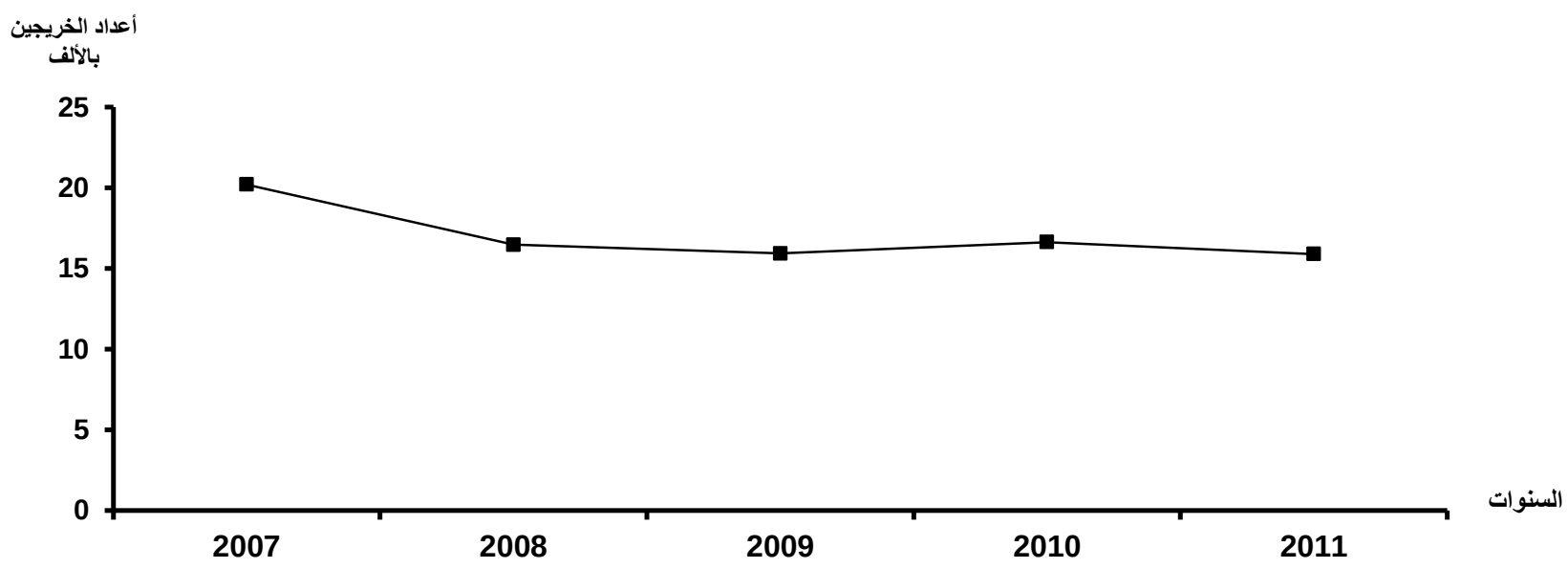

جدول رقم (35)
خريجو المعهد الفنى الصناعى بالمطرية وفقاً للتخصص والنوع
عام 2011

النوع / التخصص	ذكور		إناث		الإجمالى	
	العدد	%	العدد	%	العدد	%
تبريد وتكييف	343	90.7	35	9.3	378	22.9
ميكانيكا سيارات وجرارات	86	93.5	6	6.5	92	5.6
هندسة معدات إلكترونية	112	58.3	80	41.7	192	11.6
ماكينات ومعدات كهربائية	4	80.0	1	20.0	5	0.3
رسم وتصميم صناعى / جرافيك	60	59.4	41	40.6	101	6.1
ديكور وتشطيبات معمارية	13	21.0	49	79.0	62	3.7
حاسبات وشبكات	72	62.1	44	37.9	116	7.0
تكنولوجيا عمارة / تشييد وبناء	80	38.8	126	61.2	206	12.5
فنى أشغال عامة	19	18.1	86	81.9	105	6.3
كهرباء سيارات	28	54.9	23	45.1	51	3.1
تشكيل وتشغيل معادن	122	43.1	161	56.9	283	17.1
شبكات نقل وتوزيع الطاقة الكهربائية	57	90.5	6	9.5	63	3.8
الإجمالى	996	60.2	658	39.8	1654	100

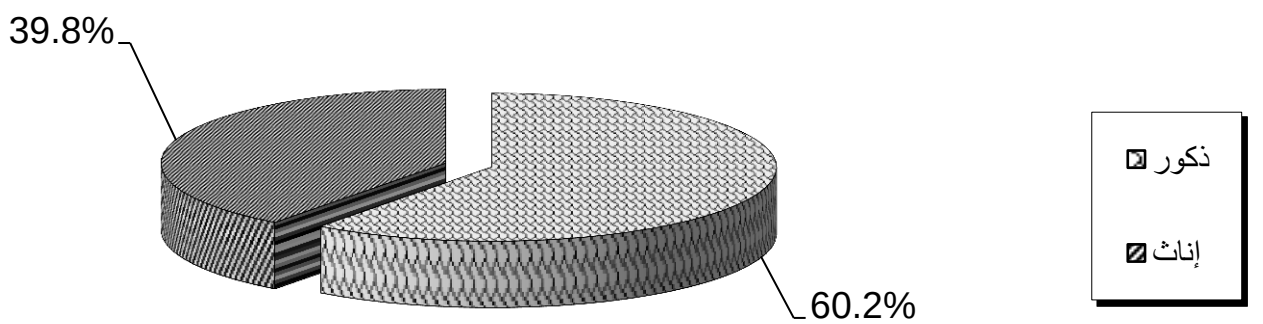

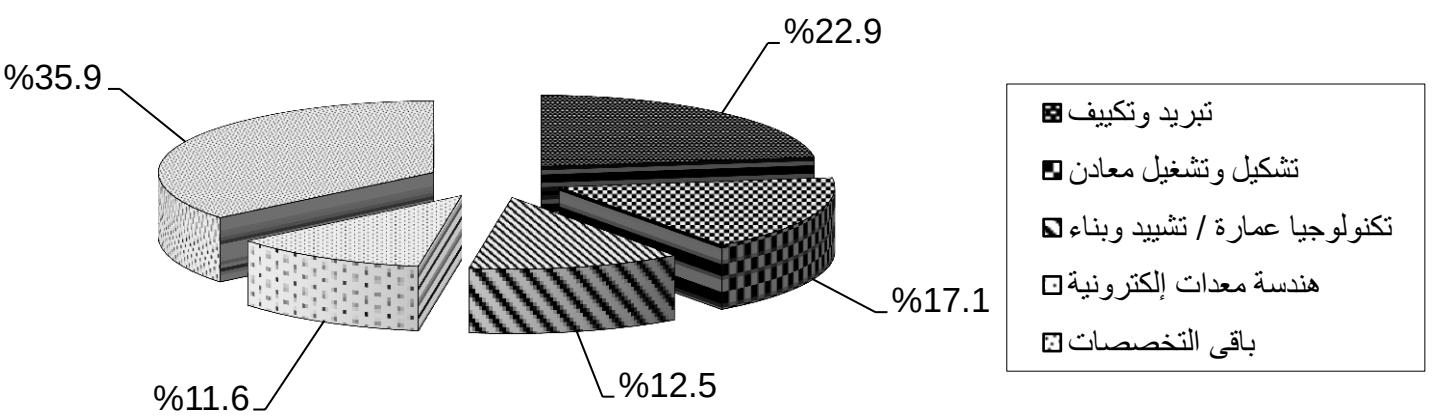

جدول رقم (36)
خريجو المعهد الفنى الصناعى بشارع الصحافة وفقاً للتخصص والنوع
عام 2011

النوع / التخصص	ذكور		إناث		الإجمالى	
	العدد	%	العدد	%	العدد	%
تبريد وتكييف	134	83.8	26	16.2	160	13.3
ميكانيكا سيارات وجرارات	13	50.0	13	50.0	26	2.2
شبكات نقل وتوزيع الطاقة الكهربائية	53	34.9	99	65.1	152	12.7
ماكينات ومعدات كهربائية	172	44.6	214	55.4	386	32.2
حاسبات / شبكات	93	79.5	24	20.5	117	9.8
معدات إلكترونية	23	44.2	29	55.8	52	4.3
تشكيل وتشغيل معادن	73	32.7	150	67.3	223	18.6
كهرباء سيارات	32	47.1	36	52.9	68	5.7
تكنولوجيا معلومات ادارية	13	81.2	3	18.8	16	1.3
الإجمالى	606	50.5	594	49.5	1200	100

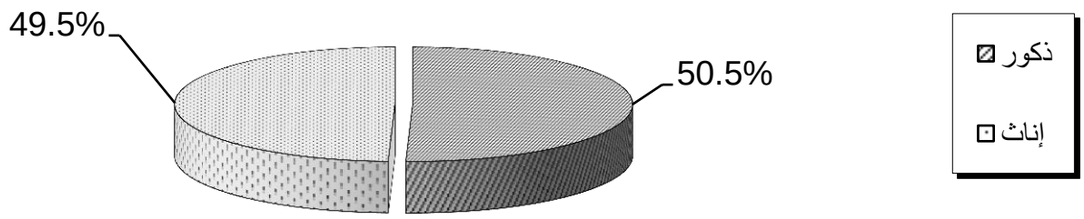

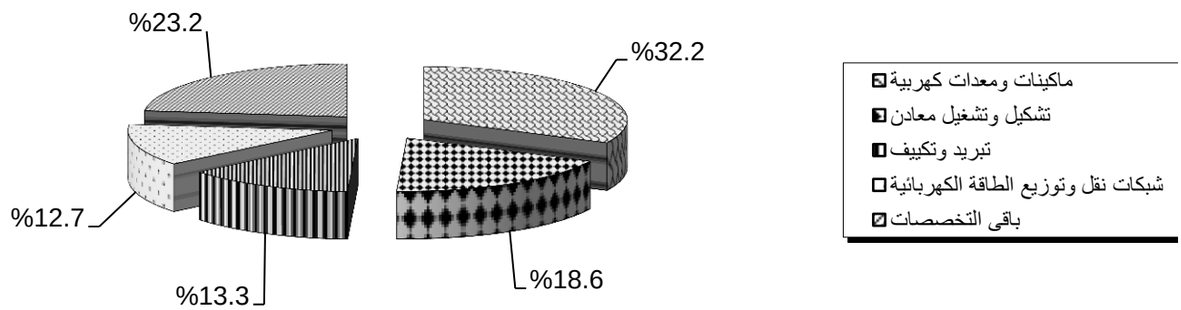

جدول رقم (37)

خريجو المعهد الفنى الصناعى للبصريات بالمطرية وفقاً للتخصص والنوع

عام 2011

النوع / التخصص	ذكور		إناث		الإجمالى	
	العدد	%	العدد	%	العدد	%
بصـريات	214	50.6	209	49.4	423	100

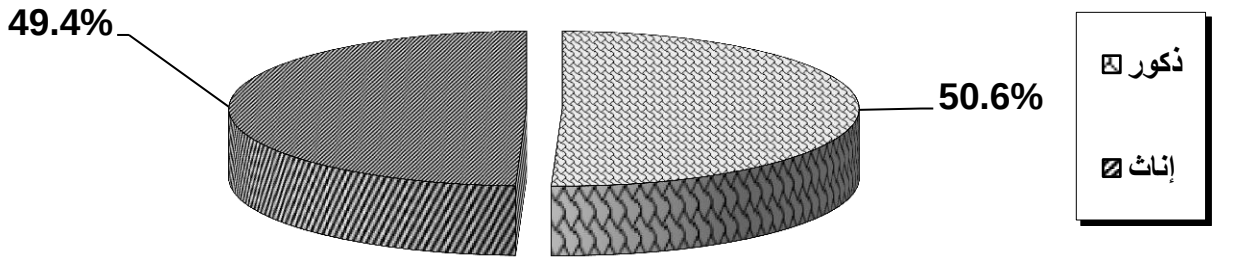

جدول رقم (38)

خريجو المعهد الفنى الصناعى لمواد البناء بحلوان وفقاً للتخصص

عام 2011

التخصص	أعداد الخريجين	%
مـــواد بنـــــاء	77	100

جدول رقم (39)
خريجو المعهد الفنى الصناعى الكيماوى بشبرا وفقاً للتخصص والنوع
عام 2011

النوع / التخصص	ذكور		إناث		الإجمالى	
	العدد	%	العدد	%	العدد	%
ملابس جاهزة	181	26.0	515	74.0	696	90.2
هندسة كيميائية (معامل / تحاليل)	58	76.3	18	23.7	76	9.8
الإجمالى	239	31.0	533	69.0	772	100

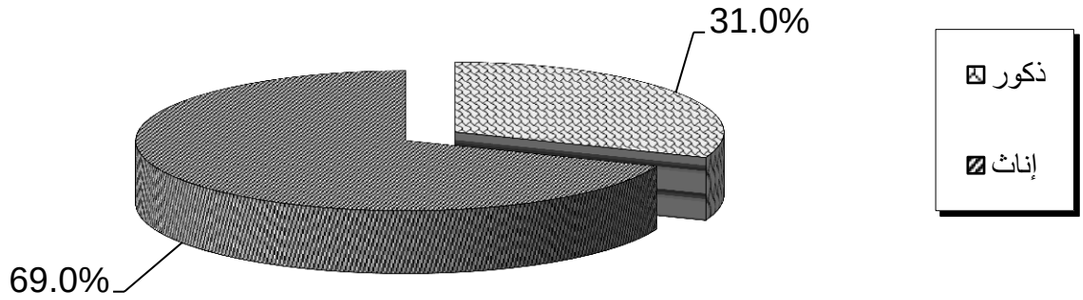

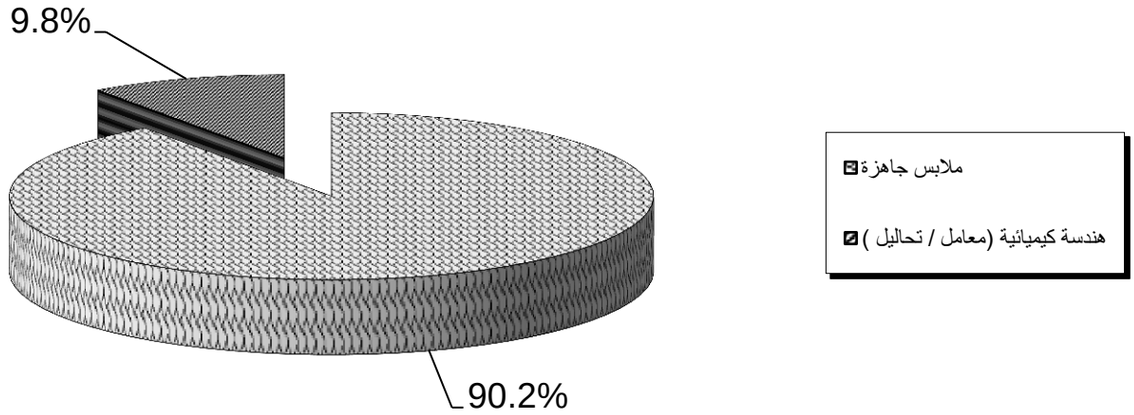

جدول رقم (40)
خريجو المعهد الفنى الصناعى بكامب شيزار بالإسكندرية وفقاً للتخصص والنوع
عام 2011

النوع / التخصص	ذكور		إناث		الإجمالى	
	العدد	%	العدد	%	العدد	%
تبريد وتكييف	180	85.3	31	14.7	211	12.6
ميكانيكا سيارات وجرارات	145	79.7	37	20.3	182	10.9
هندسة معدات إلكترونية	94	43.3	123	56.7	217	12.9
ماكينات ومعدات كهربائية	119	45.1	145	54.9	264	15.7
ديكور وتشطيبات	13	11.6	99	88.4	112	6.7
حاسبات وشبكات	40	26.8	109	73.2	149	8.9
تكنولوجيا عمارة/تشييد وبناء	162	50.9	156	49.1	318	19.0
تشكيل وتشغيل معادن	82	36.6	142	63.4	224	13.4
الإجمالى	835	49.8	842	50.2	1677	100

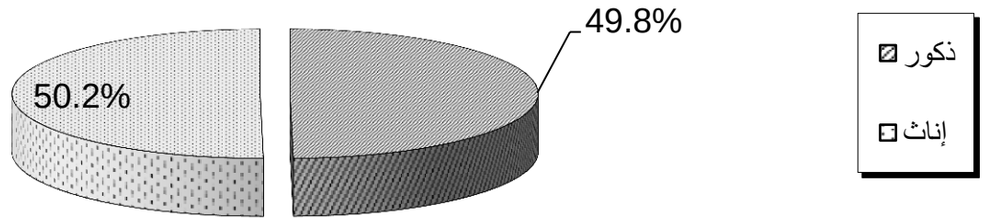

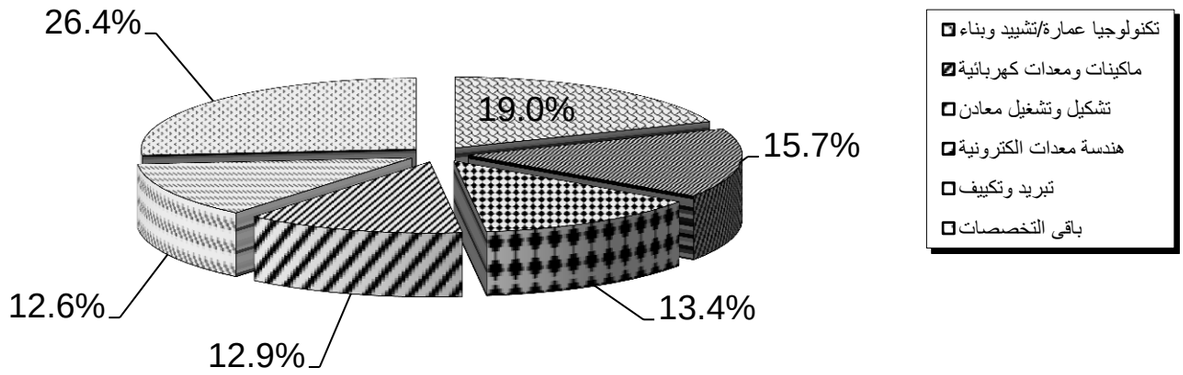

جدول رقم (41)
خريجو المعهد الفنى الصناعى ببور سعيد وفقاً للتخصص والنوع
عام 2011

النوع / التخصص	ذكور		إناث		الإجمالى	
	العدد	%	العدد	%	العدد	%
تبريد وتكييف	21	36.2	37	63.8	58	17.7
ميكانيكا سيارات وجرارات	26	100	-	-	26	8.0
شبكات نقل وتوزيع الطاقة الكهربية	18	69.2	8	30.8	26	8.0
ماكينات ومعدات كهربائية	19	73.1	7	26.9	26	8.0
حاسبات وشبكات	14	56.0	11	44.0	25	7.6
هندسة معدات إلكترونية	17	53.1	15	46.9	32	9.8
تشكيل وتشغيل معادن	13	23.6	42	76.4	55	16.8
لحام	79	100	-	-	79	24.2
الإجمالى	207	63.3	120	36.7	327	100

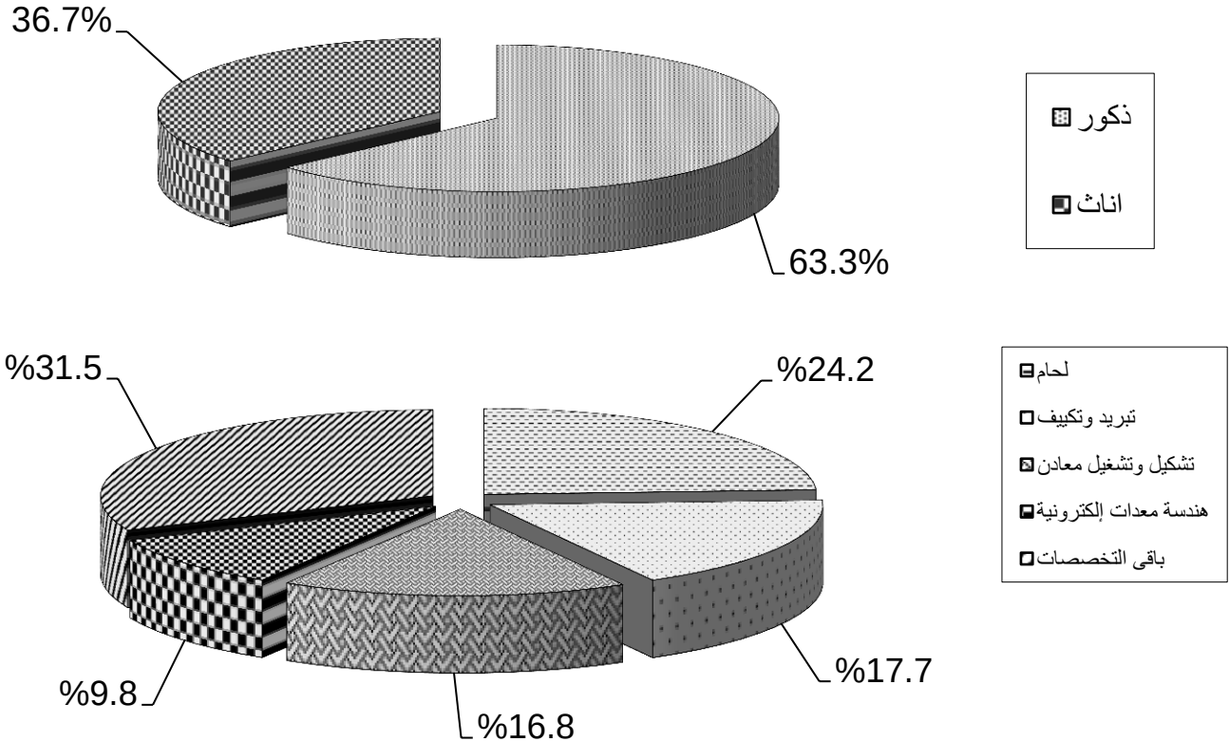

جدول رقم (42)
خريجو المعهد الفنى الصناعى للمنشآت البحرية ببور سعيد وفقاً للتخصص والنوع
عام 2011

النوع / التخصص	ذكور		إناث		الإجمالى	
	العدد	%	العدد	%	العدد	%
هندسة كهربائية	21	91.3	2	8.7	23	10.5
هندسة بحرية (صيانة وتشغيل سفن)	169	86.2	27	13.8	196	89.5
الإجمالى	190	86.8	29	13.2	219	100

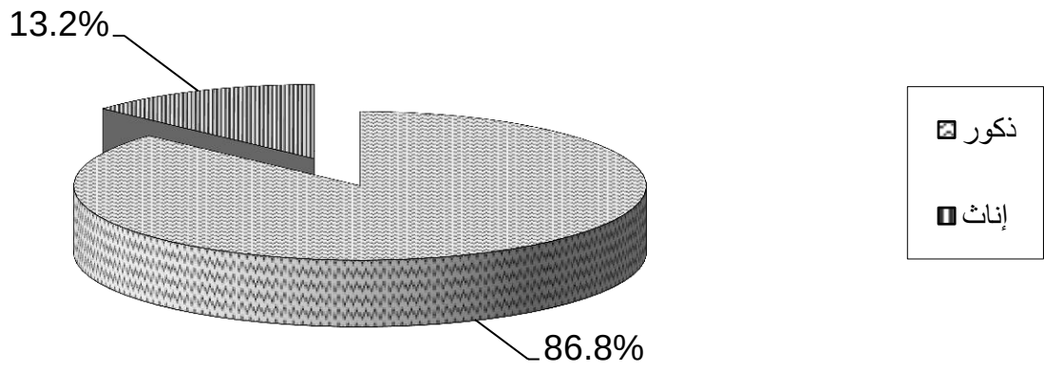

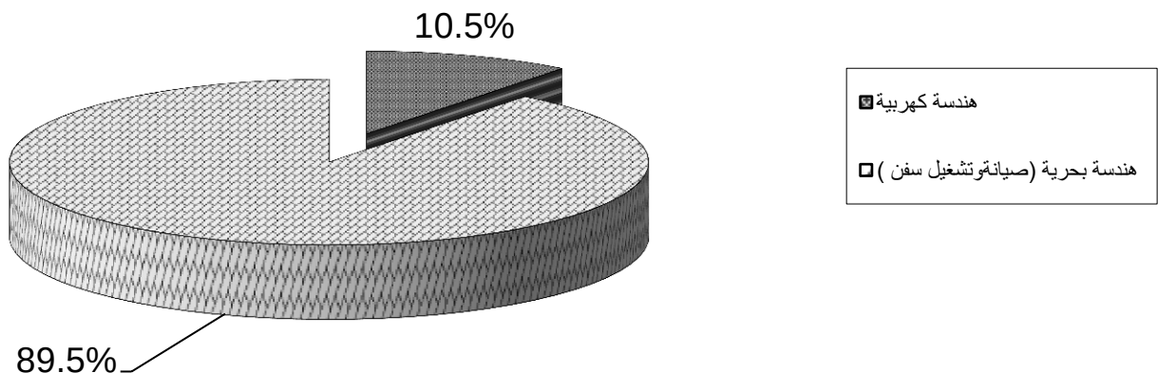

جدول رقم (43)
خريجو المعهد الفنى الصناعى بالزقازيق وفقاً للتخصص والنوع
عام 2011

النوع / التخصص	ذكور		إناث		الإجمالى	
	العدد	%	العدد	%	العدد	%
تبريد وتكييف	119	54.3	100	45.7	219	19.1
ميكانيكا سيارات وجرارات	70	47.0	79	53.0	149	13.0
شبكات نقل وتوزيع الطاقة الكهربية	114	61.6	71	38.4	185	16.2
ماكينات ومعدات كهربائية	80	70.8	33	29.2	113	9.9
ديكور وتنسيق مواقع	6	6.2	91	93.8	97	8.5
تكنولوجيا عمارة / تشييد وبناء	50	37.0	85	63.0	135	11.8
معدات الكترونية	50	54.3	42	45.7	92	8.0
تشكيل وتشغيل معادن	31	20.1	123	79.9	154	13.5
الإجمالى	520	45.5	624	54.5	1144	100

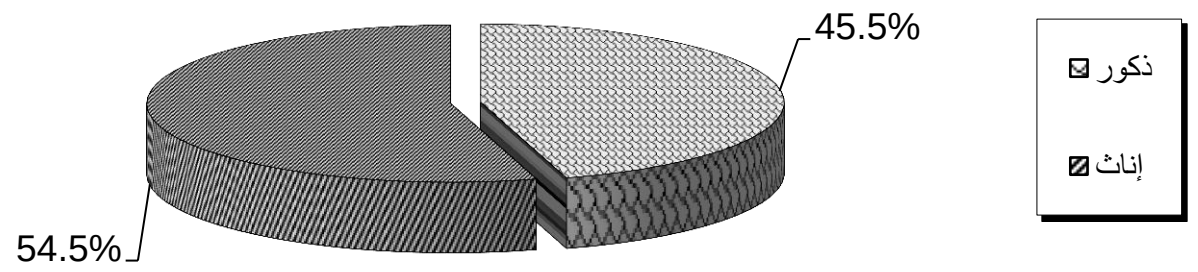

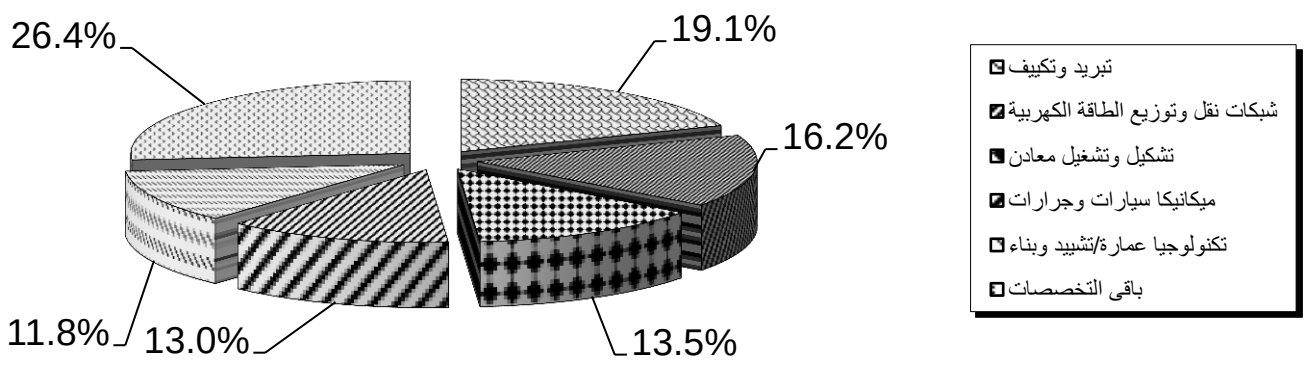

جدول رقم (44)
خريجو المعهد الفنى الصناعى ببنها وفقاً للتخصص والنوع
عام 2011

النوع / التخصص	ذكور		إناث		الإجمالى	
	العدد	%	العدد	%	العدد	%
تبريد وتكييف	147	74.6	50	25.4	197	20.1
تكنولوجيا عمارة / تشييد وبناء	19	16.8	94	83.2	113	11.5
ماكينات ومعدات كهربائية	222	58.1	160	41.9	382	38.9
شبكات نقل وتوزيع الطاقة الكهربائية	52	39.1	81	60.9	133	13.5
كهرباء سيارات	39	59.1	27	40.9	66	6.7
تشكيل وتشغيل معادن	46	50.5	45	49.5	91	9.3
الاجمالى	525	53.5	457	46.5	982	100

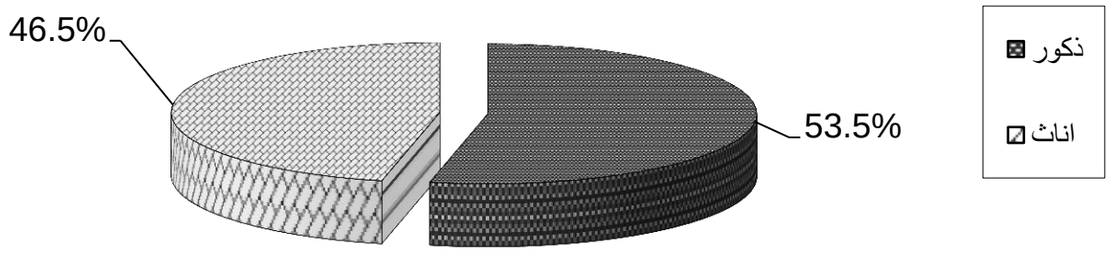

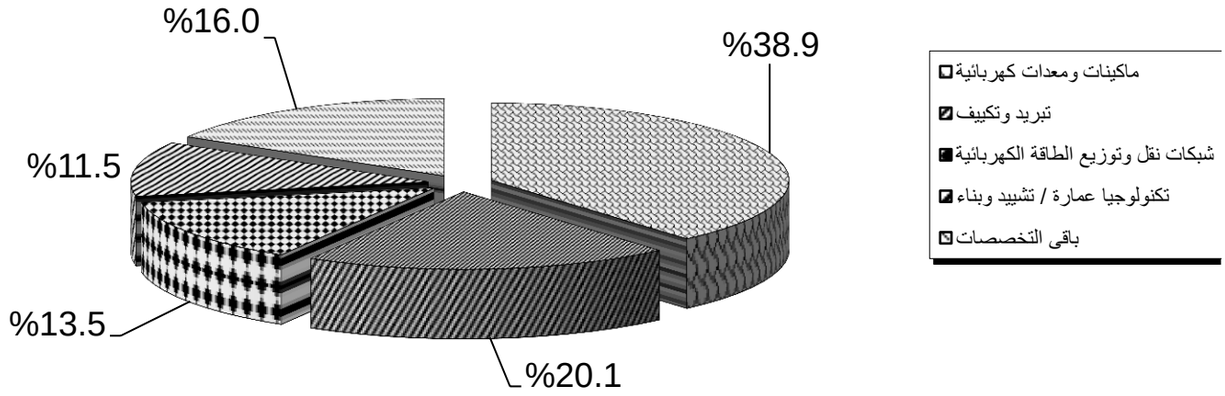

جدول رقم (45)
خريجو المعهد الفنى الصناعى بقويسنا وفقاً للتخصص والنوع
عام 2011

النوع / التخصص	ذكور		إناث		الإجمالى	
	العدد	%	العدد	%	العدد	%
تبريد وتكييف	73	88.0	10	12.0	83	13.9
ميكانيكا سيارات وجرارات	39	86.7	6	13.3	45	7.5
شبكات نقل وتوزيع الطاقة الكهربائية	133	68.9	60	31.1	193	32.2
هندسة معدات إلكترونية	23	45.1	28	54.9	51	8.5
تكنولوجيا معدات زراعية	9	25.7	26	74.3	35	5.8
تكنولوجيا عمارة / تشييد وبناء	31	38.8	49	61.2	80	13.4
تشكيل وتشغيل معادن	56	69.1	25	30.9	81	13.5
ميكانيكا قوى	-	-	1	100	1	0.2
حاسبات وشبكات	17	56.7	13	43.3	30	5.0
الإجمالى	381	63.6	218	36.4	599	100

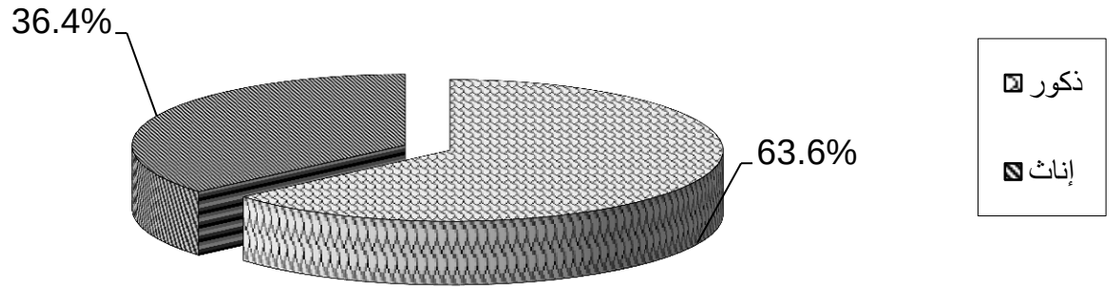

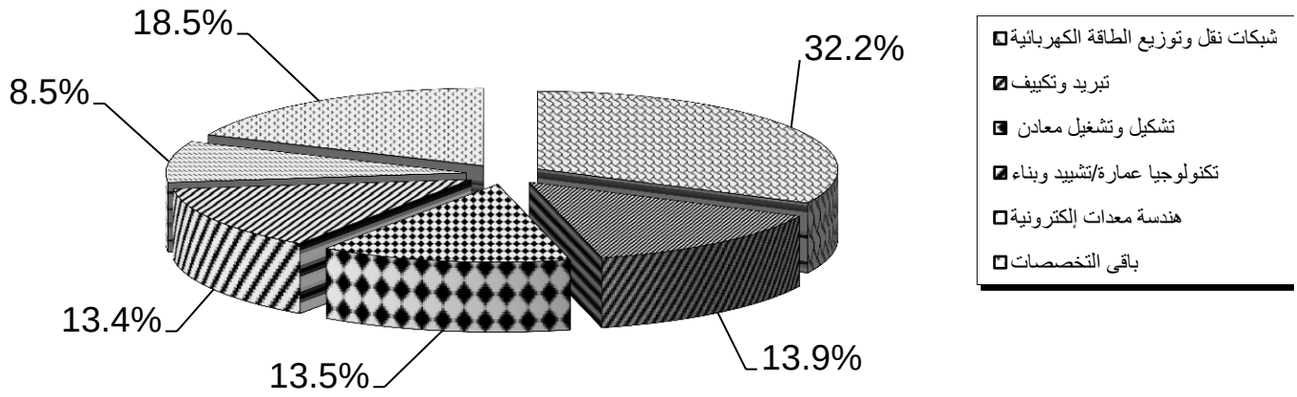

جدول رقم (46)
خريجو المعهد الفنى الصناعى المتكامل بالمحلة الكبرى وفقاً للتخصص والنوع
عام 2011

النوع / التخصص	ذكور		إناث		الإجمالى	
	العدد	%	العدد	%	العدد	%
تبريد وتكييف	78	87.6	11	12.4	89	10.7
ميكانيكا سيارات وجرارات	34	94.4	2	5.6	36	4.3
ماكينات ومعدات كهربائية	44	46.8	50	53.2	94	11.4
تكنولوجيا عمارة / تشييد وبناء	31	62.0	19	38.0	50	6.0
فنى أشغال عامة	19	27.1	51	72.9	70	8.5
هندسة معدات إلكترونية	37	33.9	72	66.1	109	13.2
شبكات نقل وتوزيع الطاقة الكهربية	61	55.5	49	44.5	110	13.3
كهرباء سيارات	34	100	-	-	34	4.1
تشكيل وتشغيل معادن	44	67.7	21	32.3	65	7.9
ملابس جاهزة	11	6.4	160	93.6	171	20.7
الإجمالى	393	47.5	435	52.5	828	100

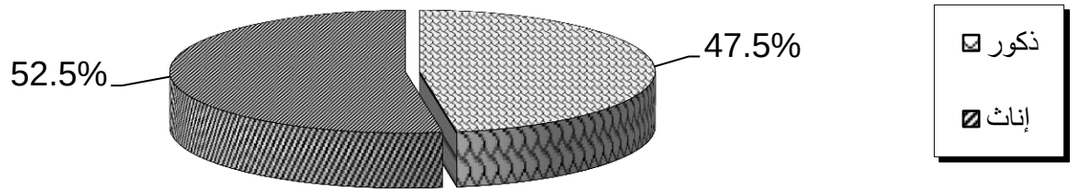

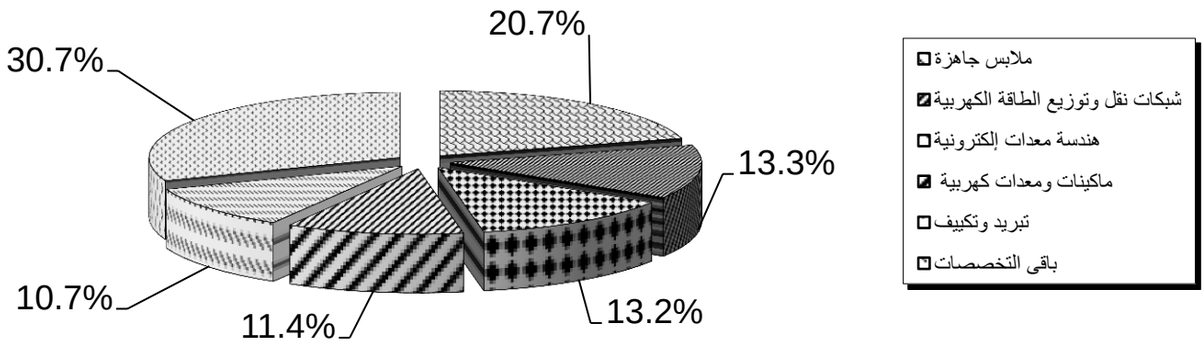

جدول رقم (47)
خريجو المعهد الفنى للرى والصرف والمساحة بالهرم وفقاً للتخصص والنوع
عام 2011

النوع / التخصص	ذكور		إناث		الإجمالى	
	العدد	%	العدد	%	العدد	%
مساحة	408	82.9	84	17.1	492	59.3
إستصلاح أراضى	9	40.9	13	59.1	22	2.7
هندسة رى وصرف	129	63.9	73	36.1	202	24.3
طباعة	80	70.2	34	29.8	114	13.7
الإجمالى	626	75.4	204	24.6	830	100

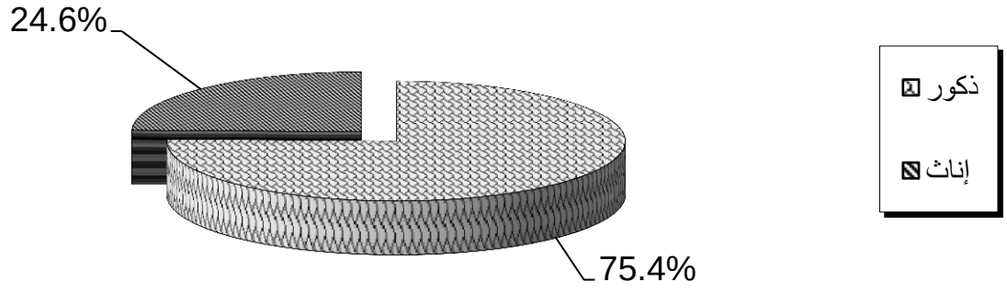

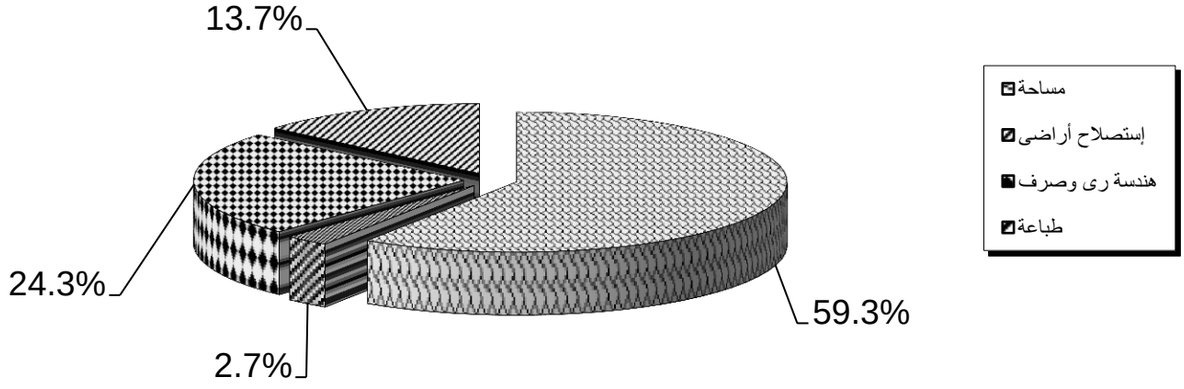

جدول رقم (48)

خريجو المعهد الفنى للرى والصرف والمساحة بأسيوط وفقاً للتخصص والنوع

عام 2011

النوع / التخصص	ذكور		إناث		الإجمالى	
	العدد	%	العدد	%	العدد	%
مساحة	92	84.4	17	15.6	109	55.9
هندسة رى وصرف	67	77.9	19	22.1	86	44.1
الإجمالى	159	81.5	36	18.5	195	100

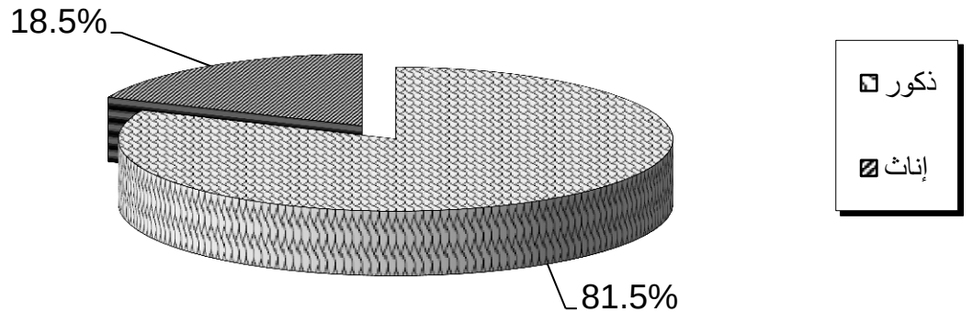

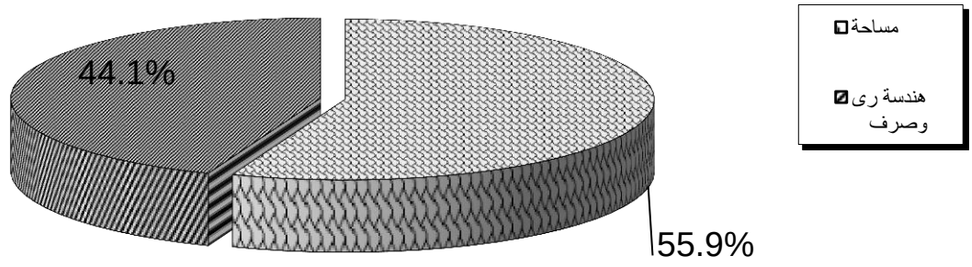

جدول رقم (49)
خريجو المعهد الفنى الصناعى بسوهاج وفقاً للتخصص والنوع
عام 2011

النوع / التخصص	ذكور		إناث		الإجمالى	
	العدد	%	العدد	%	العدد	%
تبريد وتكييف	58	45.3	70	54.7	128	45.2
ماكينات ومعدات كهربائية	38	41.8	53	58.2	91	32.2
شبكات نقل وتوزيع الطاقة الكهربائية	32	50.0	32	50.0	64	22.6
الإجمالى	128	45.2	155	54.8	283	100

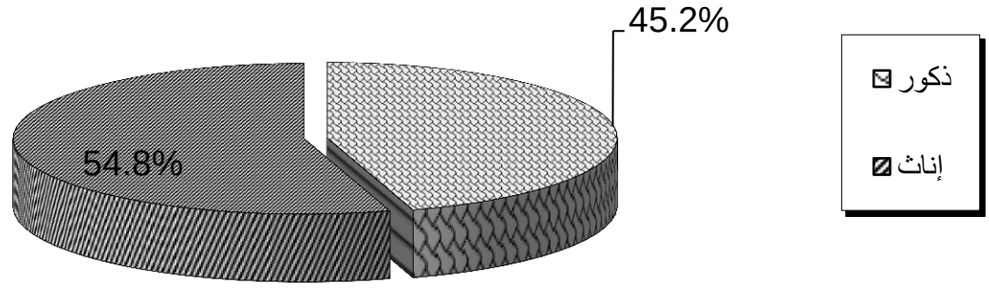

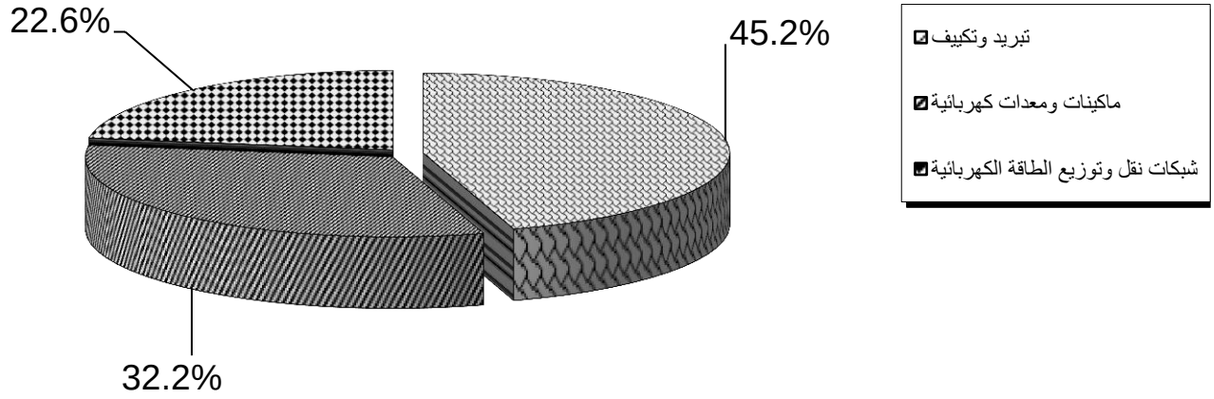

جدول رقم (50)

خريجو المعهد الفنى الصناعى للألومنيوم بنجع حمادى وفقاً للتخصص

عام 2011

التخصص	العدد	%
ماكينات ومعدات كهربائية	38	55.1
هندسة تعدين (فلزات)	31	44.9
الإجمالى	69	100

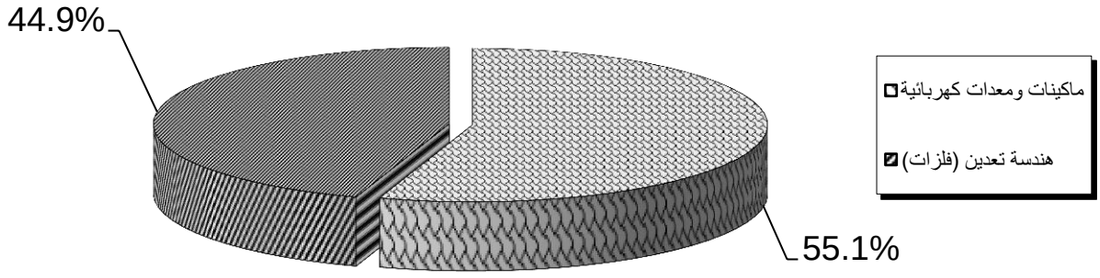

جدول رقم (51)

خريجو المعهد الفنى للرى والصرف والمساحة بقنا وفقاً للتخصص والنوع

عام 2011

النوع / التخصص	ذكور		إناث		الإجمالى	
	العدد	%	العدد	%	العدد	%
مساحة	77	71.3	31	28.7	108	77.7
هندسة رى وصرف	21	67.7	10	32.3	31	22.3
الإجمالى	98	70.5	41	29.5	139	100

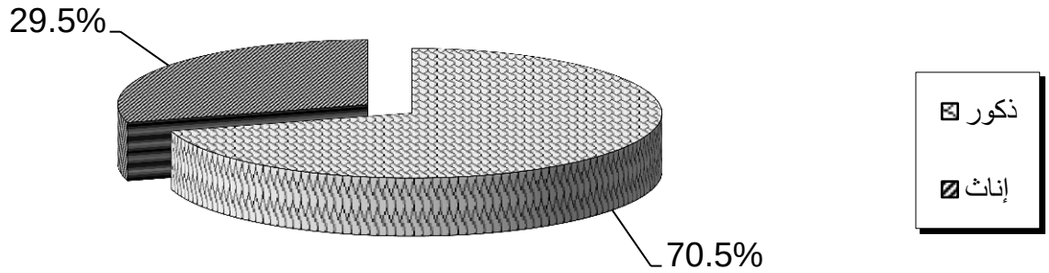

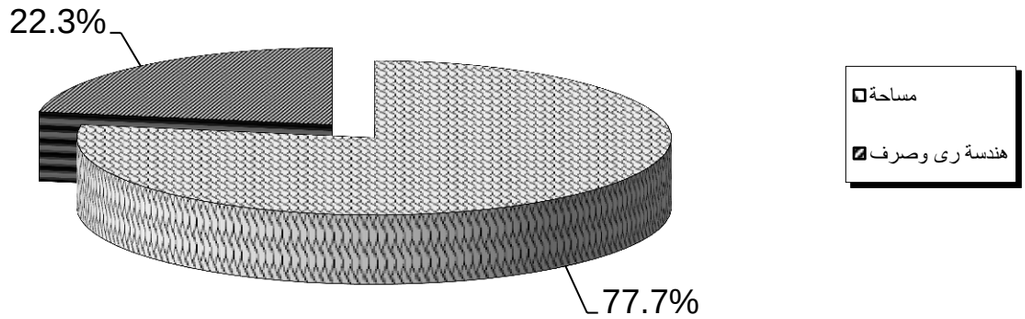

جدول رقم (52)

خريجو المعهد الفنى الصناعى بقنا وفقاً للتخصص والنوع

عام 2011

النوع / التخصص	ذكور		إناث		الإجمالى	
	العدد	%	العدد	%	العدد	%
تبريد وتكييف	76	82.6	16	17.4	92	43.8
شبكات نقل وتوزيع الطاقة الكهربائية	44	80.0	11	20.0	55	26.2
ماكينات ومعدات كهربائية	37	58.7	26	41.3	63	30.0
الإجمالى	157	74.8	53	25.2	210	100

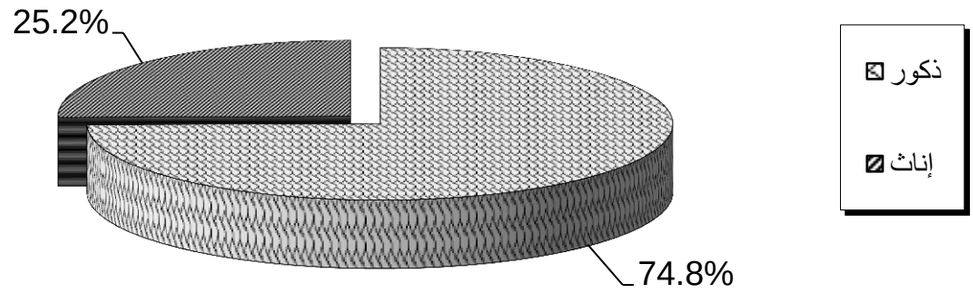

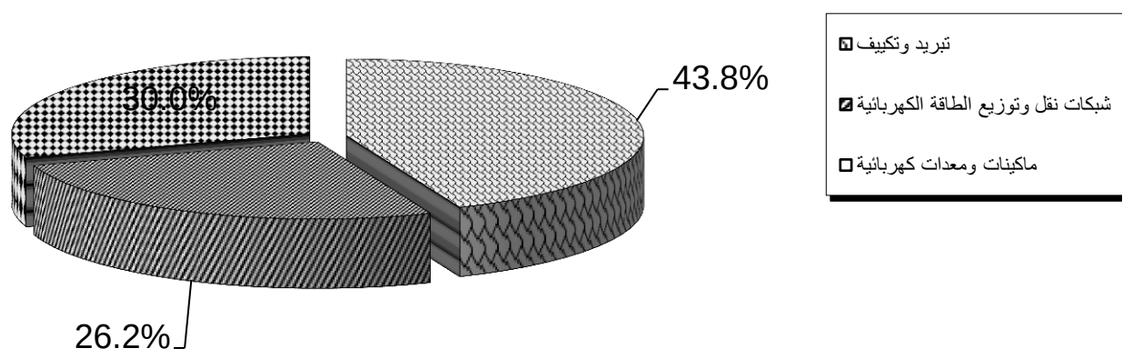

جدول رقم (53)

خريجو المعهد الفنى الصناعى لترميم وصيانة الآثار بالأقصر وفقاً للتخصص والنوع

عام 2011

النوع / التخصص	ذكور		إناث		الإجمالى	
	العدد	%	العدد	%	العدد	%
فنون وحرف بيئية	7	13.7	44	86.3	51	31.5
ترميم آثار	61	55.0	50	45.0	111	68.5
الإجمالى	68	42.0	94	58.0	162	100

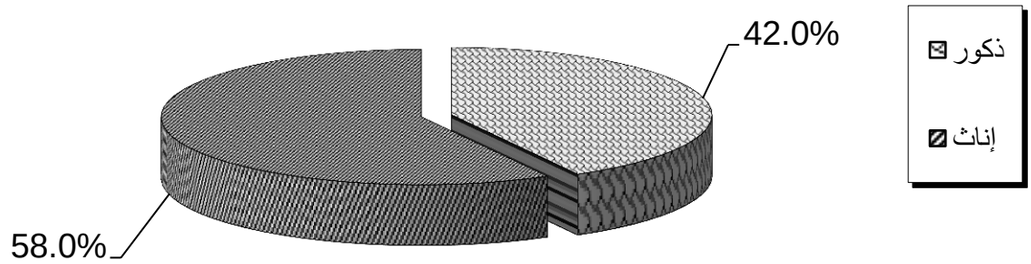

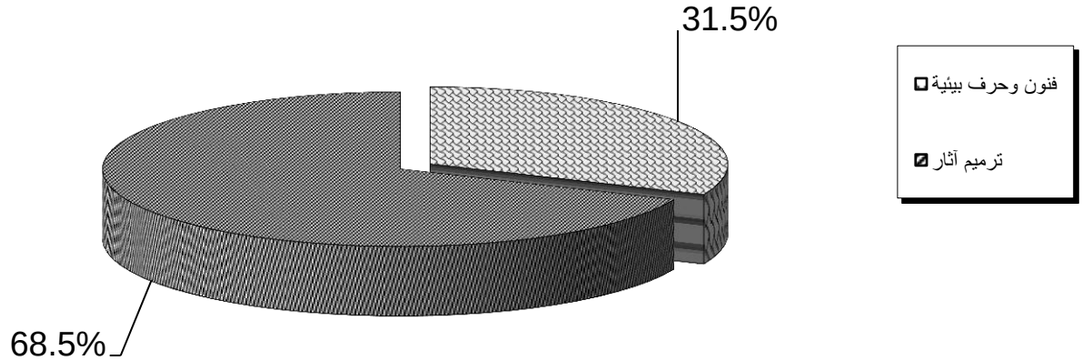

جدول رقم (54)
خريجو المعهد الفنى الصناعى بأسوان وفقاً للتخصص والنوع
عام 2011

النوع / التخصص	ذكور		إناث		الإجمالى	
	العدد	%	العدد	%	العدد	%
تبريد وتكييف	23	85.2	4	14.8	27	14.2
شبكات نقل وتوزيع الطاقة الكهربائية	63	58.3	45	41.7	108	56.8
ماكينات ومعدات كهربائية	28	50.9	27	49.1	55	28.9
الإجمالى	114	60.0	76	40.0	190	100

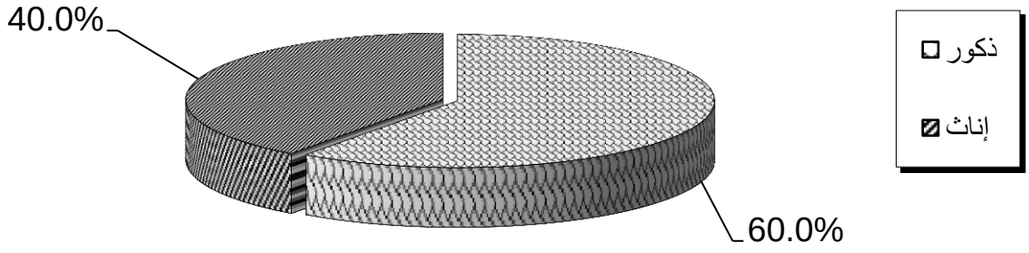

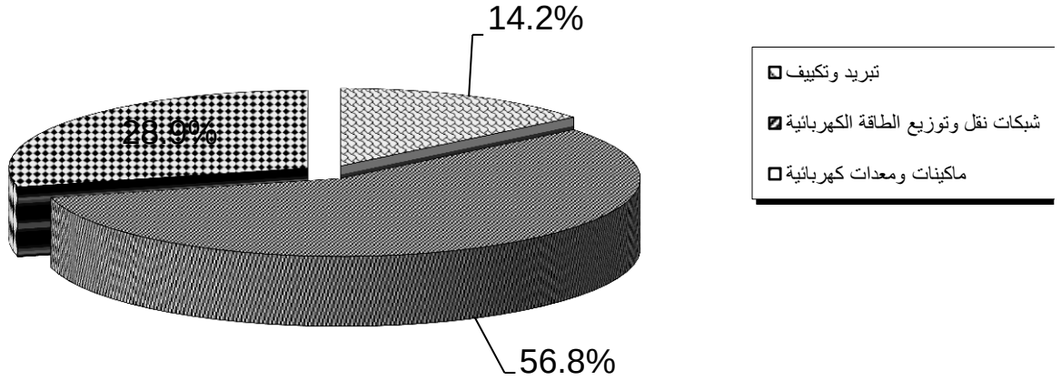

جدول رقم (55)

خريجو المعهد الفنى الصناعى ببئر العبد بشمال سيناء وفقاً للتخصص والنوع

عام 2011

النوع / التخصص	ذكور		إناث		الإجمالى	
	العدد	%	العدد	%	العدد	%
ماكينات ومعدات كهربائية	59	78.7	16	21.3	75	74.3
أشغال عامة	14	53.8	12	46.2	26	25.7
الإجمالى	73	72.3	28	27.7	101	100

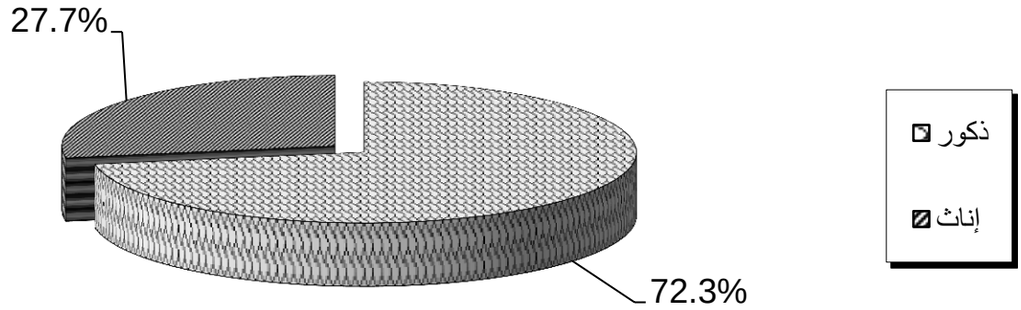

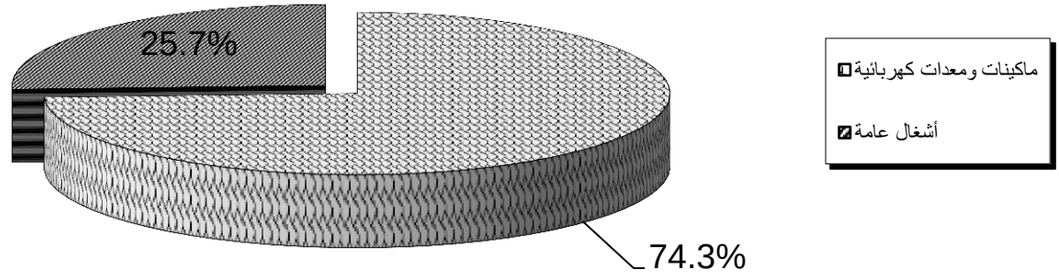

جدول رقم (56)
خريجو المعهد الفنى للصناعات المتطورة ببلبيس بالشرقية وفقاً للتخصص والنوع
عام 2011

النوع / التخصص	ذكور		إناث		الإجمالى	
	العدد	%	العدد	%	العدد	%
تبريد وتكييف	11	100	-	-	11	5.5
هندسة معدات إلكترونية	16	35.6	29	64.4	45	22.4
ماكينات ومعدات كهربائية	70	82.4	15	17.6	85	42.3
هندسة كيميائية (معامل / تحاليل)	10	100	-	-	10	5.0
حاسب آلى / حاسبات وشبكات	25	50.0	25	50.0	50	24.9
الإجمالى	132	65.7	69	34.3	201	100

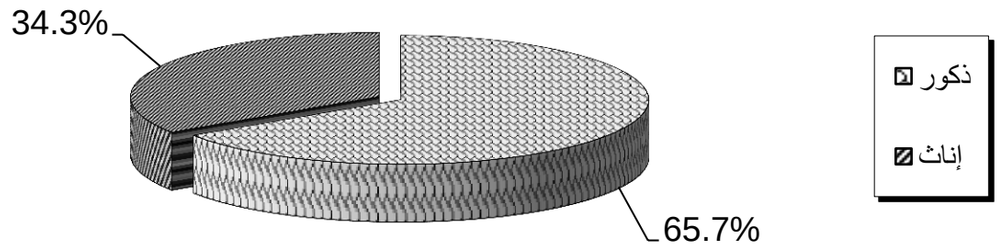

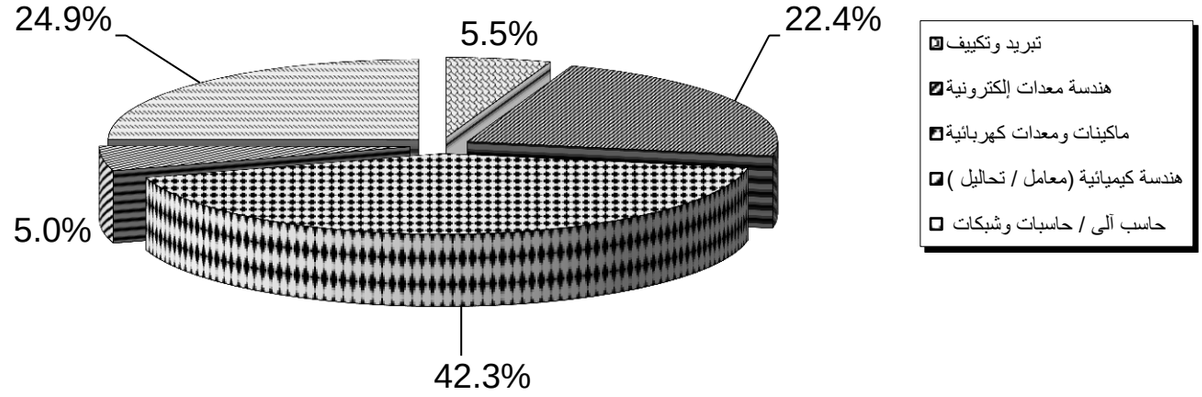

جدول رقم (57)
خريجو الجامعة العمالية (الشعبة الصناعية) وفقاً للتخصص والنوع
عام 2011

النوع / التخصص	ذكور		إناث		الإجمالى	
	العدد	%	العدد	%	العدد	%
ميكانيكا سيارات وجرارات	977	71.2	396	28.8	1373	38.0
هندسة كهربائية	1605	71.8	631	28.2	2236	62.0
الإجمالى	2582	71.5	1027	28.5	3609	100

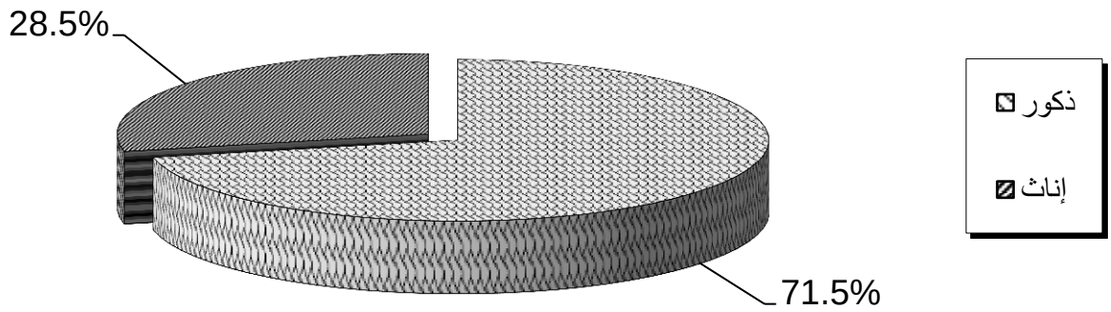

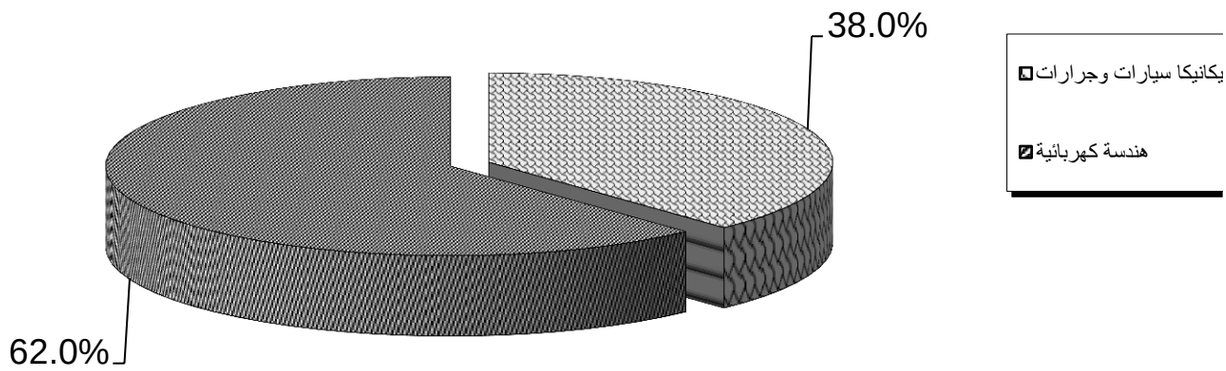

جدول رقم (58)

خريجو المعهد الفنى للموضة وفقاً للتخصص والنوع

عام 2011

النوع / التخصص	ذكور		إناث		الإجمالى	
	العدد	%	العدد	%	العدد	%
تصميم أزياء	4	57.1	3	42.9	7	100

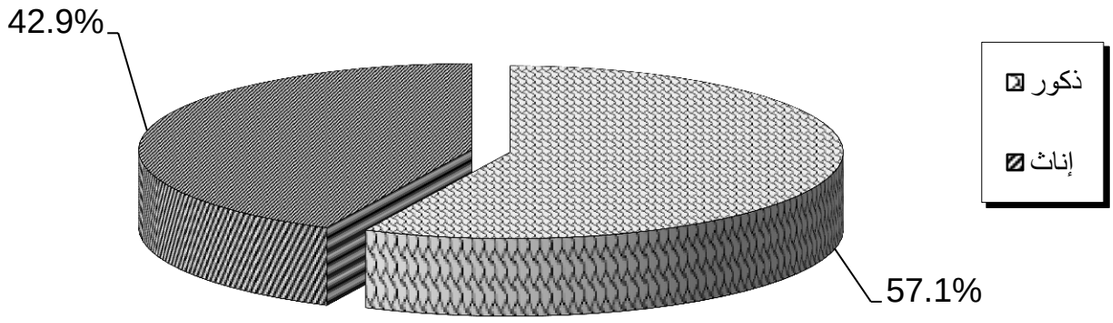

جدول رقم (59)
تطور إجمالى خريجى معاهد الخدمة الإجتماعية وفقاً لجهة التخرج
خلال الفترة(2007 - 2011)

السنوات / جهة التخرج	2007		2008		2009		2010		2011	
	العدد	%	العدد	%	العدد	%	العدد	%	العدد	%
معهد الخدمة الإجتماعية للفتيات بجاردن سيتى	1957	29.8	1590	25.1	1625	24.0	716	21.7	393	11.4
معهد الخدمة الإجتماعية للفتيات بالإسكندرية	674	10.2	716	11.3	874	12.9	332	10.1	242	7.0
معهد الخدمة الإجتماعية بكفر الشيخ	1453	22.1	1707	26.9	1898	28.0	1007	30.6	1186	34.3
معهد الخدمة الإجتماعية بسوهاج	1343	20.4	1184	18.7	1220	18.0	599	18.2	935	27.1
معهد الخدمة الإجتماعية بقنا	483	7.3	456	7.2	539	8.0	340	10.3	476	13.8
معهد الخدمة الإجتماعية بأسوان	668	10.2	689	10.9	622	9.2	302	9.2	223	6.5
الإجمالى	6578	100	6342	100	6778	100	3296	100	3455	100

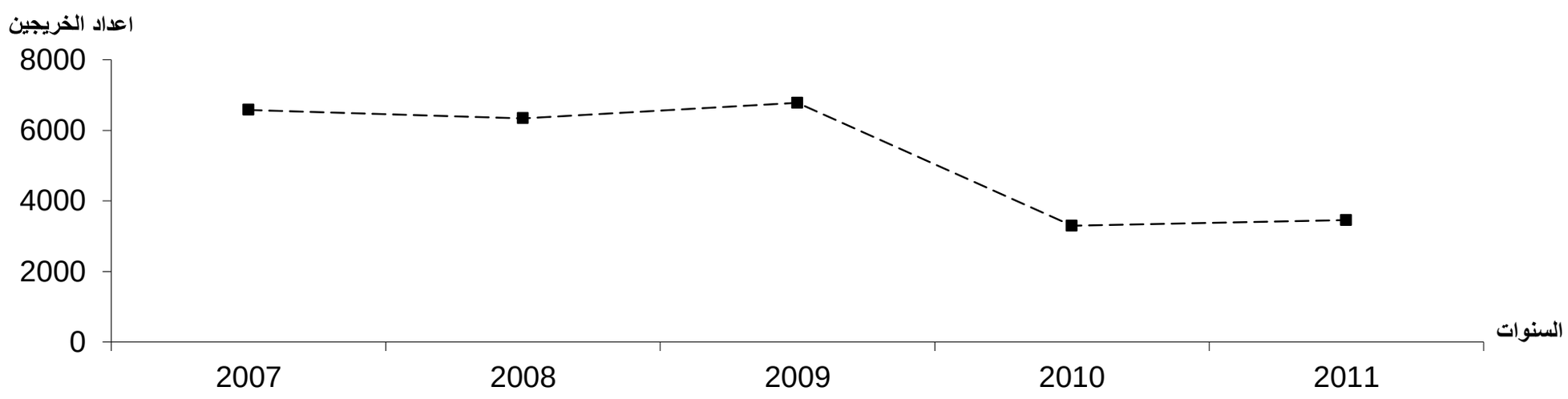

جدول رقم (60)

خريجو معاهد الخدمة الإجتماعيةوفقاً لجهة التخرج والنوع

عام 2011

النوع / جهة التخرج	ذكور		إناث		الإجمالى	
	العدد	%	العدد	%	العدد	%
معهد الخدمة الإجتماعية للفتيات بجاردن سيتى	-	-	393	100	393	11.4
معهد الخدمة الإجتماعية للفتيات بالإسكندرية	-	-	242	100	242	7.0
معهد الخدمة الإجتماعية بكفر الشيخ	776	65.4	410	34.6	1186	34.3
معهد الخدمة الإجتماعية بسوهاج	632	67.6	303	32.4	935	27.1
معهد الخدمة الإجتماعية بقنا	167	35.1	309	64.9	476	13.8
معهد الخدمة الإجتماعية بأسوان	171	76.7	52	23.3	223	6.5
الإجمالى	1746	50.5	1709	49.5	3455	100

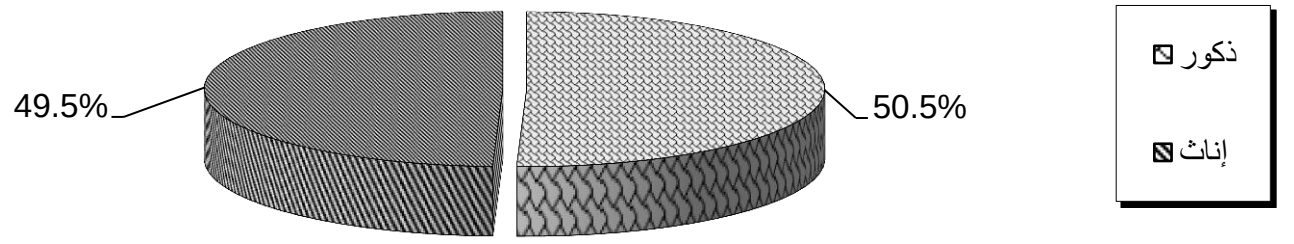

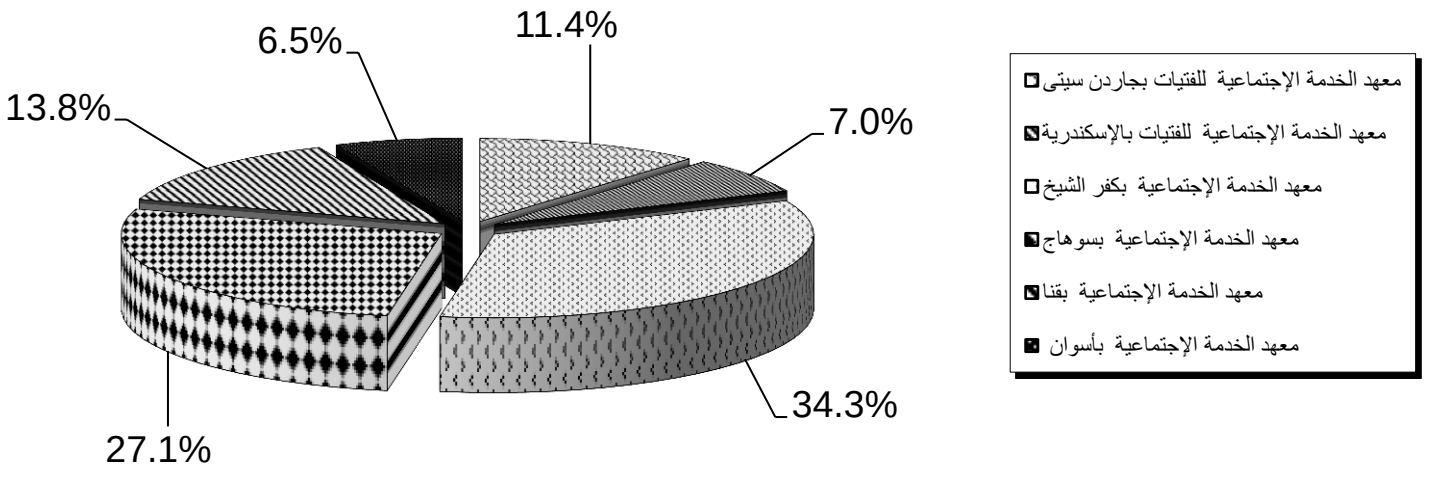

جدول رقم (61)
تطور إجمالى خريجى المعاهد الفنية للسياحة والفنادق وفقاً لجهةالتخرج
خلال الفترة(2007 - 2011)

السنوات / جهةالتخرج	2007		2008		2009		2010		2011	
	العدد	%	العدد	%	العدد	%	العدد	%	العدد	%
المعهد الفنى للفنادق بالمطرية	647	37.9	692	43.2	581	39.6	546	38.9	643	47.8
المعهد الفنى للفنادق (كامب شيزار) بالإسكندرية	196	11.5	166	10.4	107	7.3	160	11.4	201	15.0
المعهد الفنى الفندقى (سابا باشا) بالإسكندرية	76	4.4	162	10.1	159	10.8	175	12.5	123	9.2
المعهد الفنى للفنادق ببور سعيد	239	14.0	142	8.9	134	9.1	114	8.1	83	6.2
المعهد الفنى للسياحة والفنادق بقنا	293	17.2	263	16.4	245	16.7	213	15.2	165	12.3
المعهد الفنى الفندقى بالأقصر	257	15.0	178	11.1	241	16.4	195	13.9	129	9.6
الإجمالى	1708	100	1603	100	1467	100	1403	100	1344	100

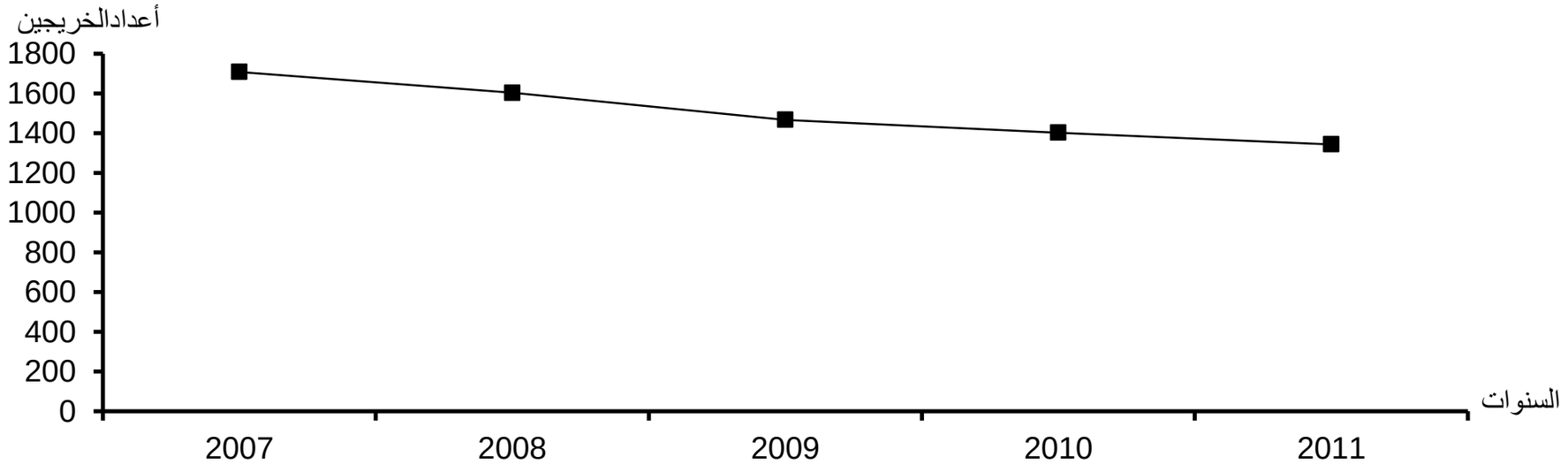

جدول رقم (62)
خريجو المعاهد الفنية للسياحة والفنادق وفقاً لجهة التخرج والنوع
عام 2011

النوع / جهة التخرج	ذكور		إناث		الإجمالى	
	العدد	%	العدد	%	العدد	%
المعهد الفنى للفنادق بالمطرية	481	74.8	162	25.2	643	47.8
المعهد الفنى للفنادق (كامب شيزار) بالإسكندرية	141	71.2	60	29.9	201	15.0
المعهد الفنى الفندقى (سابا باشا) بالإسكندرية	109	88.6	14	14.0	123	9.2
المعهد الفنى للفنادق ببور سعيد	67	80.7	16	19.3	83	6.2
المعهد الفنى للسياحة والفنادق بقنا	129	78.2	36	21.8	165	12.3
المعهد الفنى الفندقى بالأقصر	127	98.4	2	1.6	129	9.6
الإجمالى	1054	78.4	290	21.6	1344	100

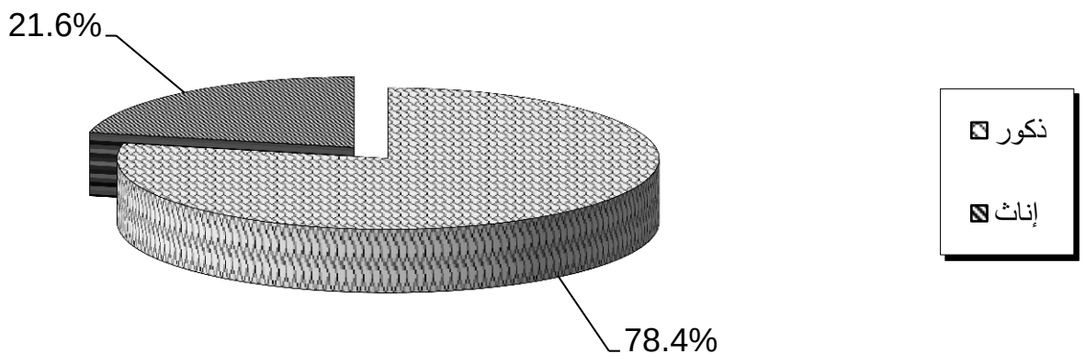

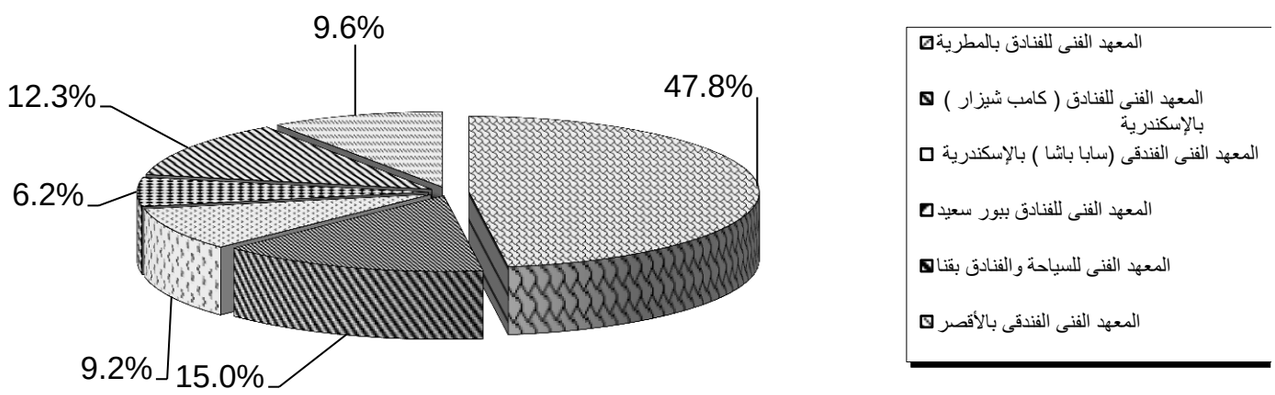

جدول رقم (63)

تطور إجمالى خريجى المعاهد الفنية للسياحة والفنادق وفقاًللتخصص خلال الفترة(2007-2011)

السنوات / التخصص	2007		2008		2009		2010		2011	
	العدد	%	العدد	%	العدد	%	العدد	%	العدد	%
مضيفين ومضيفات	311	18.2	328	20.5	311	21.2	220	15.7	121	9.0
مطابخ ومطاعم	621	36.4	592	36.9	584	39.8	663	47.3	961	71.5
فندقة علاجية	222	13.0	10	0.6	5	0.3	-	-	-	-
خدمة فندقية	44	2.6	254	15.8	250	17.0	230	16.4	130	9.7
سياحة	442	25.9	405	25.3	312	21.3	290	20.7	132	9.8
إرشاد سياحى	68	4.0	14	0.9	5	0.3	-	-	-	-
الإجمالى	1708	100	1603	100	1467	100	1403	100	1344	100

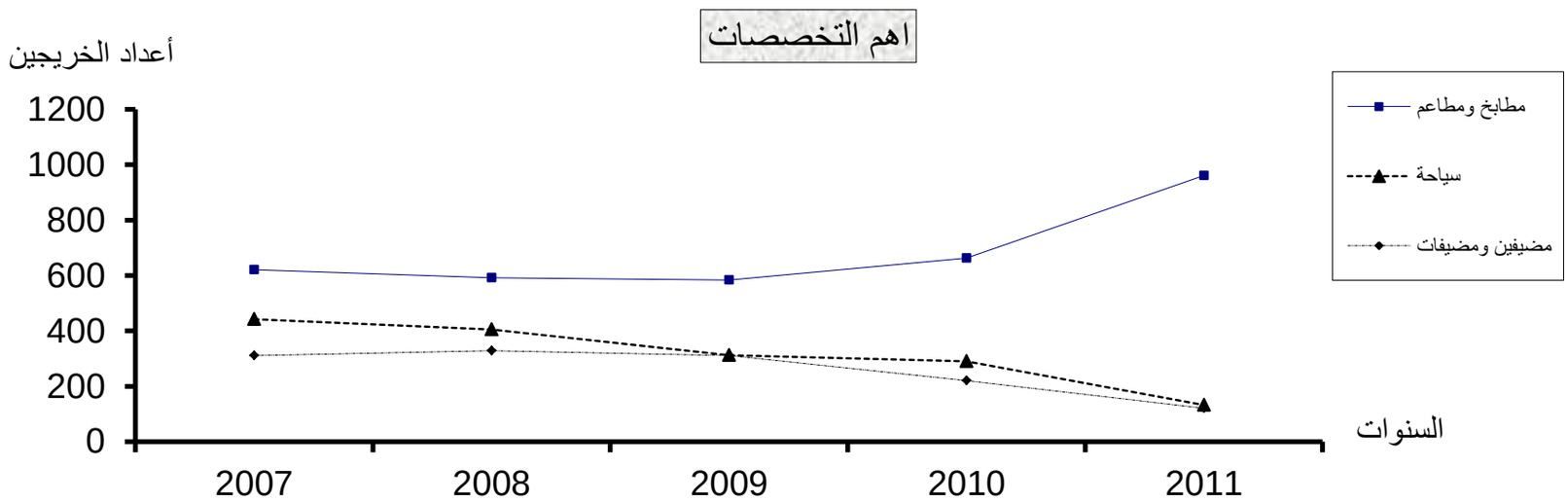

جدول رقم (64)
خريجو المعهد الفنى للفنادق بالمطرية وفقاً للتخصص والنوع
عام 2011

النوع / التخصص	ذكور		إناث		الإجمالى	
	العدد	%	العدد	%	العدد	%
مضيفين ومضيفات	22	84.6	4	15.4	26	4.0
مطابخ ومطاعم	438	76.3	136	23.7	574	89.3
سياحة	16	76.2	5	23.8	21	3.3
خدمة فندقية	5	22.7	17	77.3	22	3.4
الإجمالى	481	74.8	162	25.2	643	100

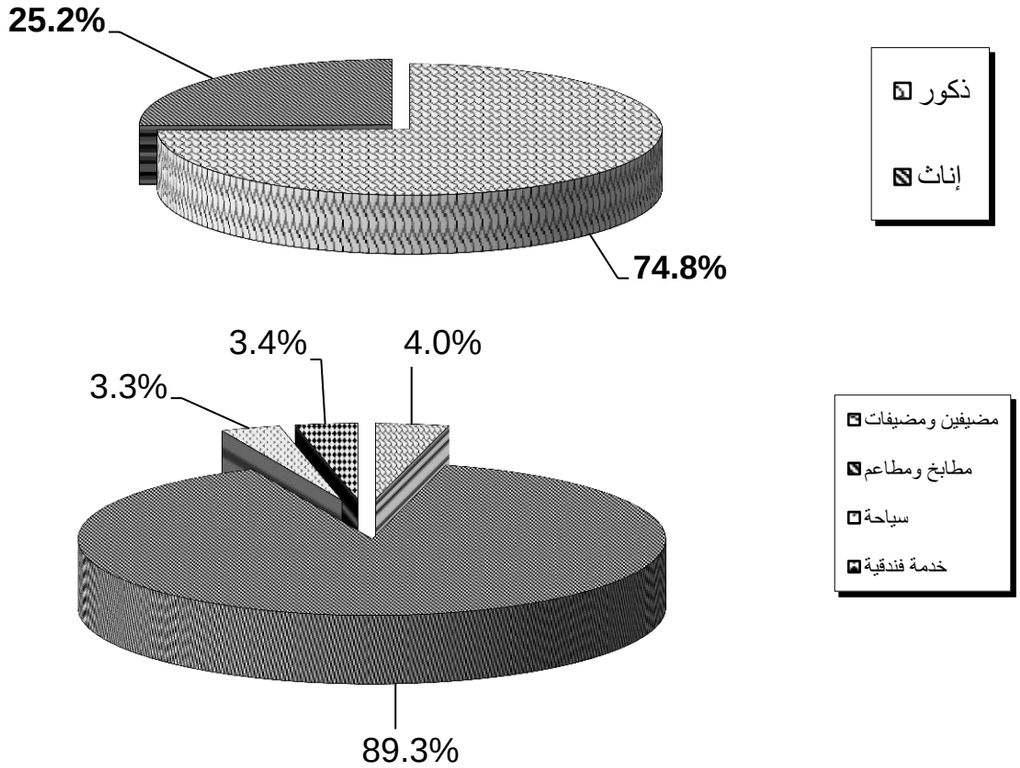

جدول رقم (65)
خريجو المعهد الفنى للفنادق (بكامب شيزار) بالإسكندرية وفقاً للتخصص والنوع
عام 2011

النوع / التخصص	ذكور		إناث		الإجمالى	
	العدد	%	العدد	%	العدد	%
مضيفين ومضيفات	13	43.3	17	56.7	30	14.9
مطابخ ومطاعم	95	80.5	23	19.5	118	58.7
سياحة	19	63.3	11	36.7	30	14.9
خدمة فندقية	14	60.9	9	39.1	23	11.4
الإجمالى	141	70.1	60	29.9	201	100

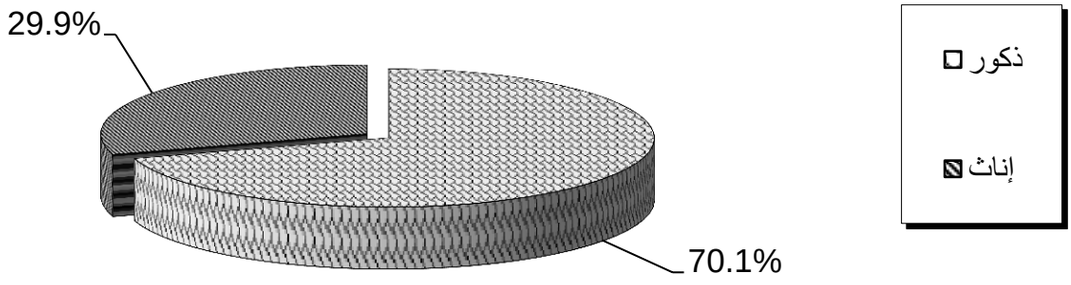

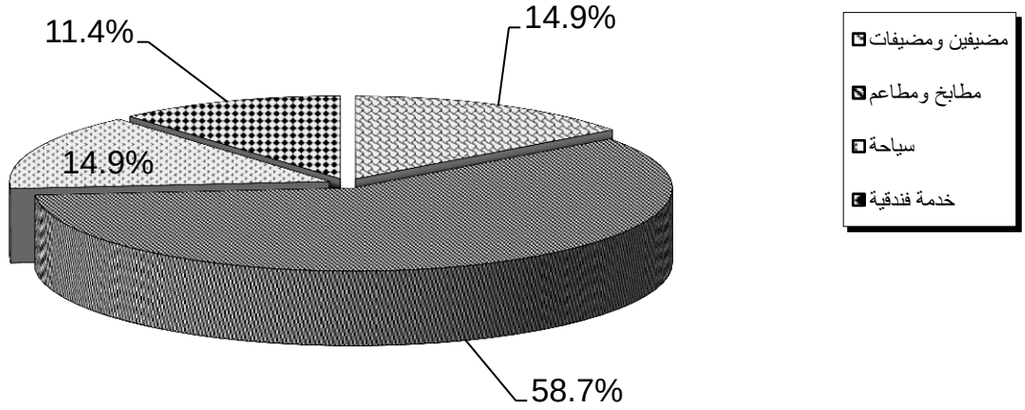

جدول رقم (66)
خريجو المعهد الفنى الفندقى (سابا باشا) بالإسكندرية وفقاً للتخصص والنوع
عام 2011

النوع / التخصص	ذكور		إناث		الإجمالى	
	العدد	%	العدد	%	العدد	%
مطابخ ومطاعم	90	91.8	8	8.2	98	79.7
خدمة فندقية	19	76.0	6	24.0	25	20.3
الإجمالى	109	88.6	14	11.4	123	100

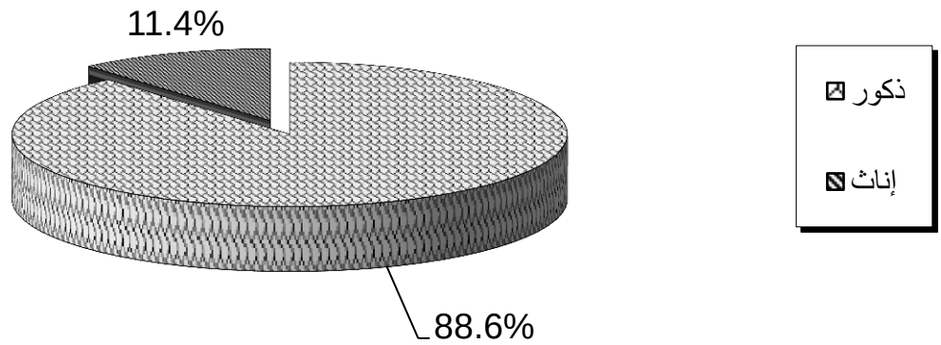

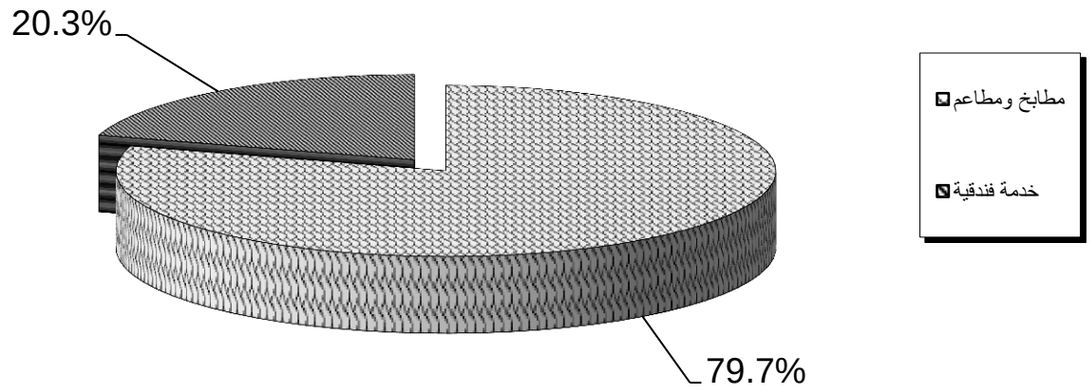

جدول رقم (67)
خريجو المعهد الفنى للفنادق ببور سعيد وفقاً للتخصص والنوع
عام 2011

النوع / التخصص	ذكور		إناث		الإجمالى	
	العدد	%	العدد	%	العدد	%
مضيفين ومضيفات	14	56.0	11	44.0	25	30.1
مطابخ ومطاعم	29	100	-	-	29	34.9
سياحة	24	82.8	5	17.2	29	34.9
الإجمالى	67	80.7	16	19.3	83	100

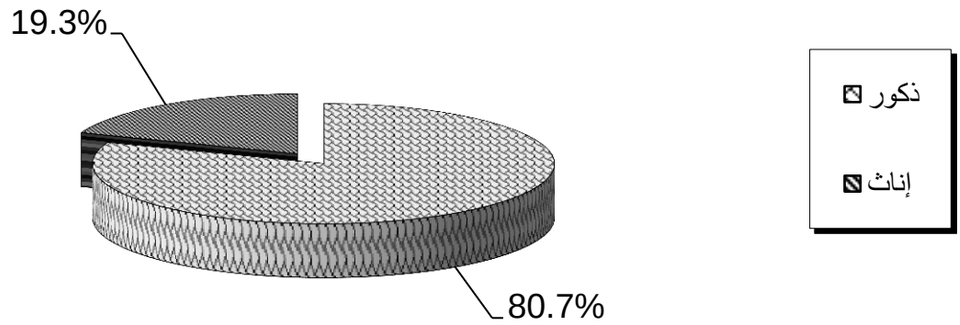

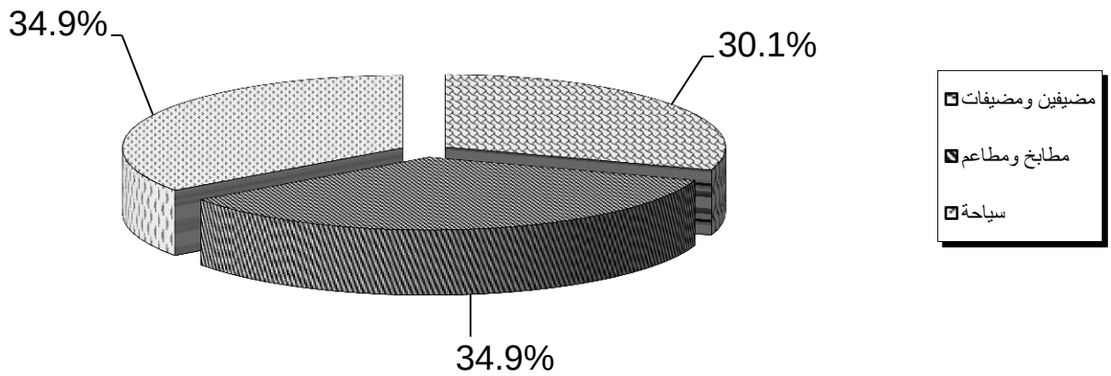

جدول رقم (68)
خريجو المعهد الفنى للسياحة والفنادق بقنا وفقاً للتخصص والنوع
عام 2011

النوع / التخصص	ذكور		إناث		الإجمالى	
	العدد	%	العدد	%	العدد	%
مضيفين ومضيفات	29	72.5	11	27.5	40	24.2
مطابخ ومطاعم	43	100	-	-	43	26.1
سياحة	33	63.5	19	36.5	52	31.5
خدمة فندقية	24	80.0	6	20.0	30	18.2
الإجمالى	129	78.2	36	21.8	165	100

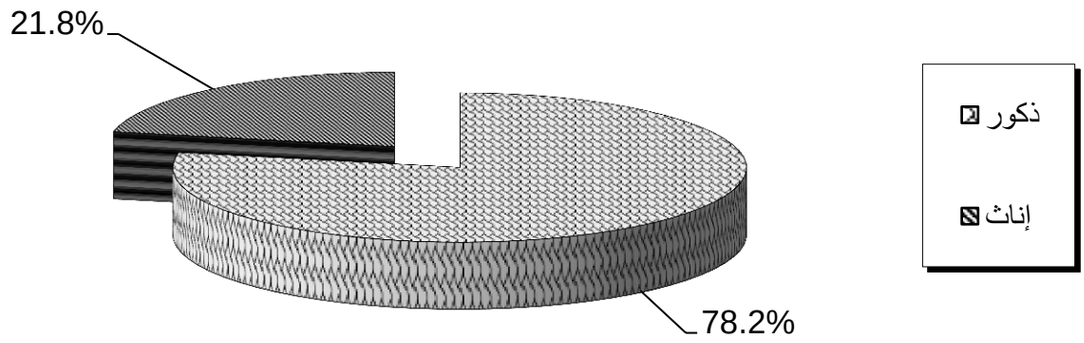

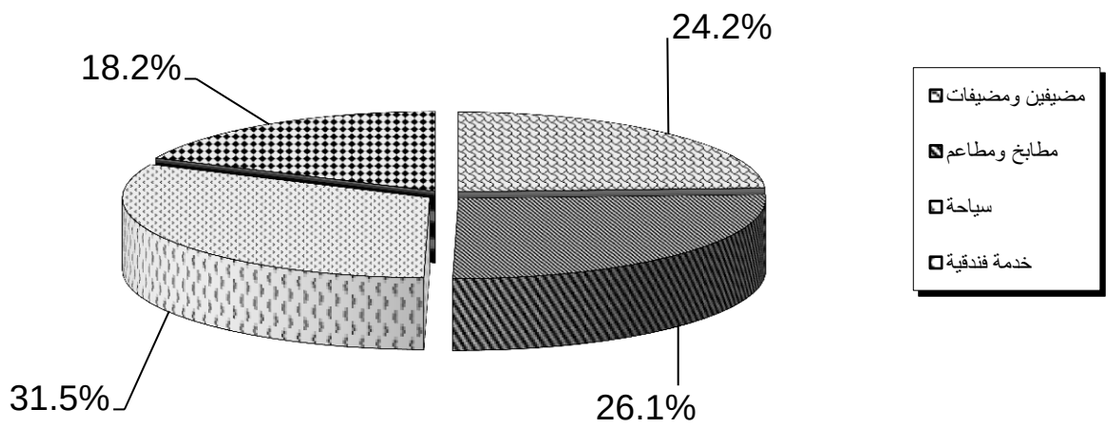

جدول رقم (69)
خريجو المعهد الفنى الفندقى بالأقصر وفقاً للتخصص والنوع
عام 2011

النوع / التخصص	ذكور		إناث		الإجمالى	
	العدد	%	العدد	%	العدد	%
مطابخ ومطاعم	99	100	-	-	99	76.7
خدمة فندقية	28	93.3	2	6.7	30	23.3
الإجمالى	127	98.4	2	1.6	129	100

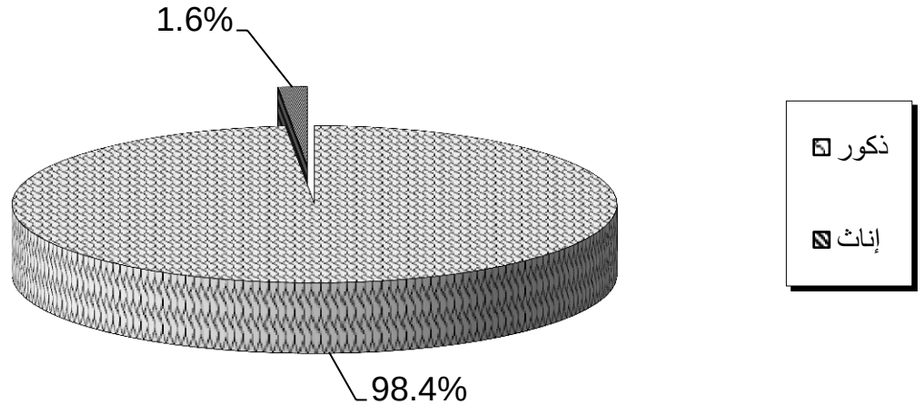

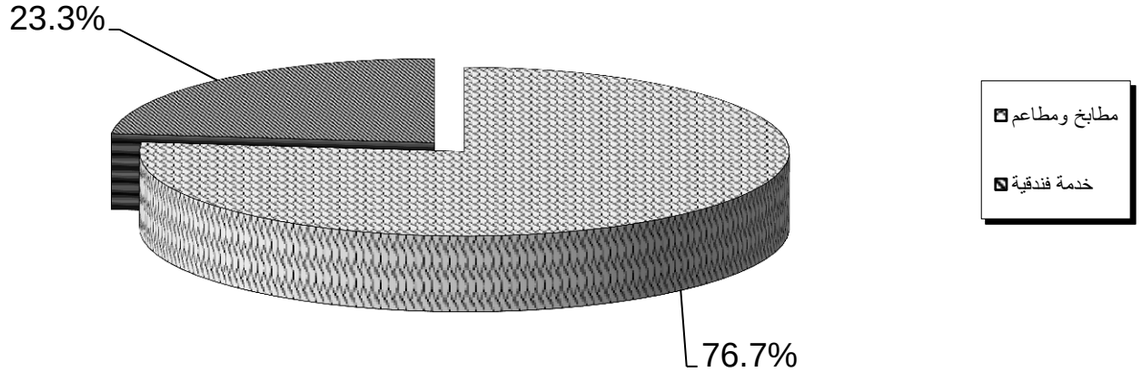

جدول رقم (70)
تطور إجمالى خريجى المعاهد الفنية الصحية وفقاً لجهة التخرج
خلال الفترة(2007 - 2011)

السنوات / جهة التخرج	2007		2008		2009		2010		2011	
	العدد	%	العدد	%	العدد	%	العدد	%	العدد	%
المعهد الفنى الصحى بإمبابة	666	15.7	659	13.8	754	15.7	767	11.9	1299	13.4
المعهد الفنى الصحى بالإسكندرية	405	9.6	374	7.8	518	10.8	971	15.1	1208	12.5
المعهد الفنى الصحى ببور سعيد	281	6.6	302	6.3	291	6.0	243	3.8	468	4.8
المعهد الفنى الصحى بالمنصورة	484	11.4	504	10.5	362	7.5	384	6.0	955	9.9
المعهد الفنى الصحى بالزقازيق	324	7.6	349	7.3	445	9.3	656	10.2	714	7.4
المعهد الفنى الصحى ببنها	289	6.8	398	8.3	443	9.2	541	8.4	906	9.3
المعهد الفنى الصحى بطنطا	451	10.6	458	9.6	335	7.0	690	10.7	949	9.8
المعهد الفنى الصحى بالإسماعيلية	277	6.5	427	8.9	489	10.2	330	5.1	363	3.7
المعهد الفنى الصحى ببنى سويف	194	4.6	277	5.8	308	6.4	886	13.8	843	8.7
المعهد الفنى الصحى بأسيوط	326	7.7	388	8.1	303	6.3	338	5.3	837	8.6
المعهد الفنى الصحى بسوهاج	289	6.8	405	8.5	335	7.0	408	6.4	751	7.7
المعهد الفنى الصحى بأسوان	255	6.0	251	5.2	226	4.7	211	3.3	399	4.1
الإجمالى	4241	100	4792	100	4809	100	6425	100	9692	100

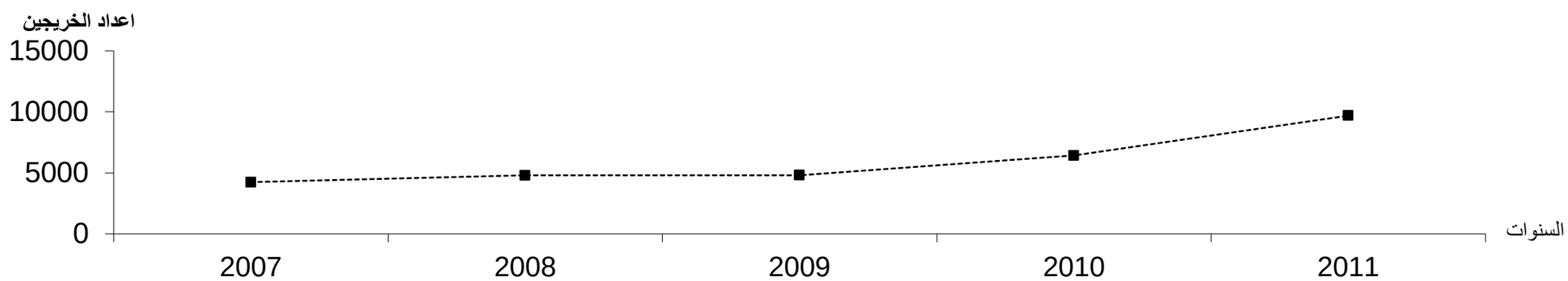

جدول رقم (71)
خريجو المعاهد الفنية الصحية وفقاً لجهة التخرج والنوع
عام 2011

النوع / جهةالتخرج	ذكور		إناث		الإجمالى	
	العدد	%	العدد	%	العدد	%
المعهد الفنى الصحى بإمبابة	310	23.9	989	76.1	1299	13.4
المعهد الفنى الصحى بالإسكندرية	180	14.9	1028	85.1	1208	12.5
المعهد الفنى الصحى ببور سعيد	113	24.1	355	75.9	468	4.8
المعهد الفنى الصحى بالمنصورة	126	13.2	829	86.8	955	9.9
المعهد الفنى الصحى بالزقازيق	153	21.4	561	78.6	714	7.4
المعهد الفنى الصحى ببنها	204	22.5	702	77.5	906	9.3
المعهد الفنى الصحى بطنطا	168	17.7	781	82.3	949	9.8
المعهد الفنى الصحى بالإسماعيلية	142	39.1	221	60.9	363	3.7
المعهد الفنى الصحى ببنى سويف	201	23.8	642	76.2	843	8.7
المعهد الفنى الصحى بأسيوط	305	36.4	532	63.6	837	8.6
المعهد الفنى الصحى بسوهاج	197	26.2	554	73.8	751	7.7
المعهد الفنى الصحى بأسوان	102	25.6	297	74.4	399	4.1
الإجمالى	2201	22.7	7491	77.3	9692	100

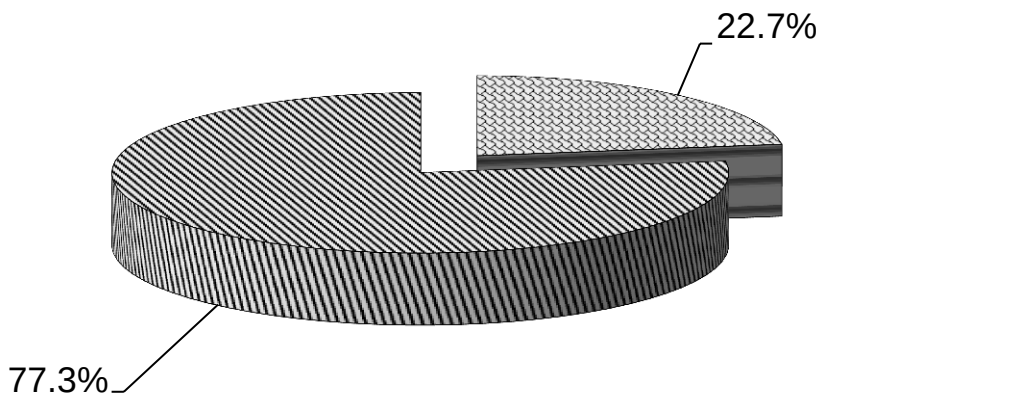

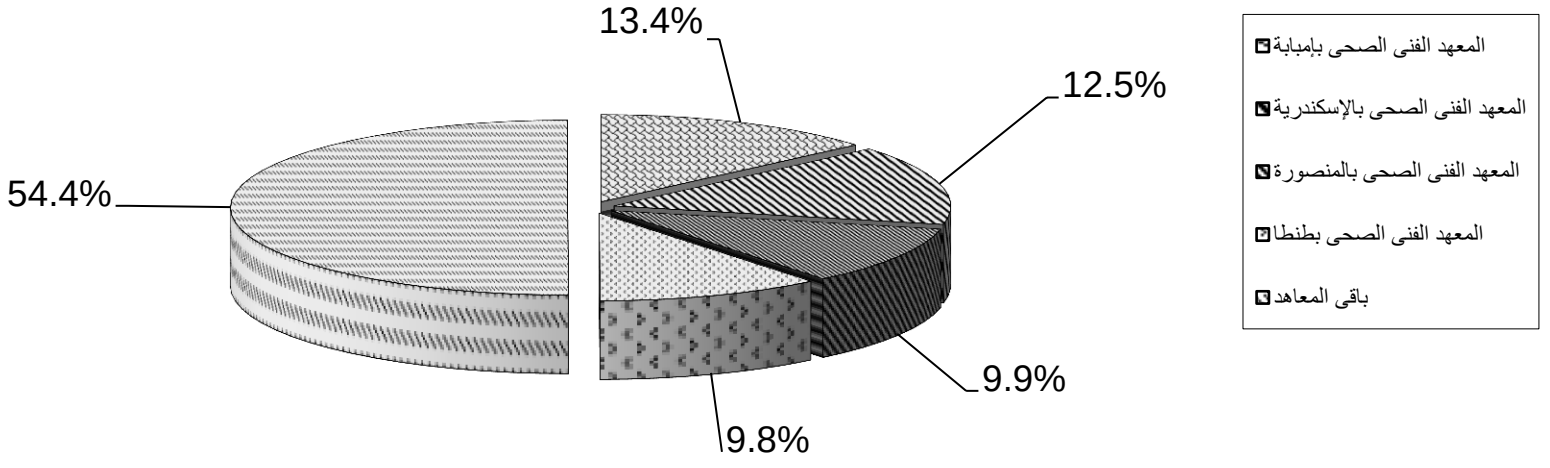

تابع جدول رقم (72)
تطور إجمالى خريجى المعاهد الفنية الصحية وفقاً للتخصص
خلال الفترة (2007 - 2011)

السنوات / التخصص	2007		2008		2009		2010		2011	
	العدد	%	العدد	%	العدد	%	العدد	%	العدد	%
معاون صحى	554	13.1	607	12.7	555	11.5	615	9.6	653	6.7
فنى معمل	780	18.4	747	15.6	755	15.7	777	12.1	895	9.2
فنى أشعة	588	13.9	602	12.6	542	11.3	522	8.1	631	6.5
فنى أسنان	141	3.3	144	3.0	161	3.3	93	1.4	84	0.9
تسجيل طبى وإحصاء	459	10.8	569	11.9	570	11.9	581	9.0	620	6.4
فنيات التمريض	1031	24.3	1310	27.3	1549	32.2	3252	50.6	3325	34.3
صيانة اجهزة طبية	334	7.9	362	7.6	339	7.0	363	5.6	385	4.0
خدمات طبية عاجلة	354	8.3	451	9.4	338	7.0	222	3.5	281	2.9
فنى اورام وجراحات	-	-	-	-	-	-	-	-	577	6.0

تابع جدول رقم (72)
تطور إجمالى خريجى المعاهد الفنية الصحية وفقاً للتخصص
خلال الفترة (2007 - 2011)

السنوات / التخصص	2007		2008		2009		2010		2011	
	العدد	%	العدد	%	العدد	%	العدد	%	العدد	%
فنى طوارىء ورعاية حرجة	-	-	-	-	-	-	-	-	846	8.7
فنى توليد وصحة مجتمع	-	-	-	-	-	-	-	-	876	9.0
فنى تمريض صحية ونفسية	-	-	-	-	-	-	-	-	519	5.4
الإجمالى	4241	100	4792	100	4809	100	6425	100	9692	100

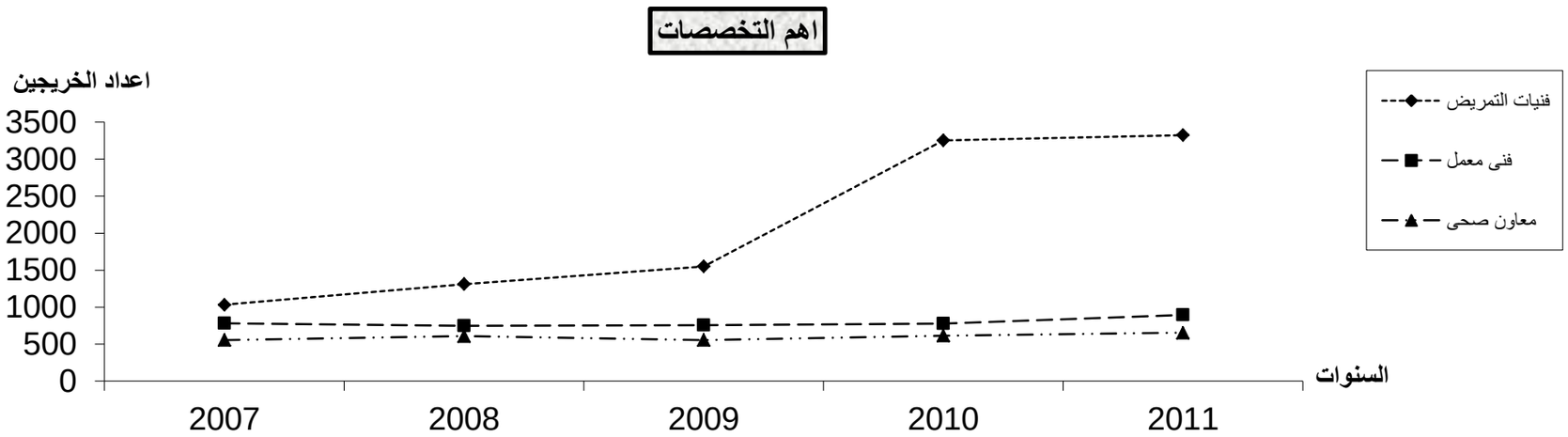

جدول رقم (73)
خريجو المعهد الفنى الصحى بإمبابة وفقاً للتخصص والنوع
عام 2011

النوع / التخصص	ذكور		إناث		الإجمالى	
	العدد	%	العدد	%	العدد	%
معاون صحى	137	100	-	-	137	10.5
فنى معمل	37	57.8	27	42.2	64	4.9
فنى أشعة	34	58.6	24	41.4	58	4.5
تسجيل طبى وإحصاء	18	17.1	87	82.9	105	8.1
فنيات تمريض	-	-	562	100	562	43.3
صيانة اجهزة طبية	25	64.1	14	35.9	39	3.0
فنى طوارىء ورعاية حرجة	50	33.1	101	66.9	151	11.6
توليد وصحة مجتمع	-	-	115	100	115	8.9
تمريض نفسى وصحة نفسية	9	13.2	59	86.8	68	5.2
الإجمالى	310	23.9	989	76.1	1299	100

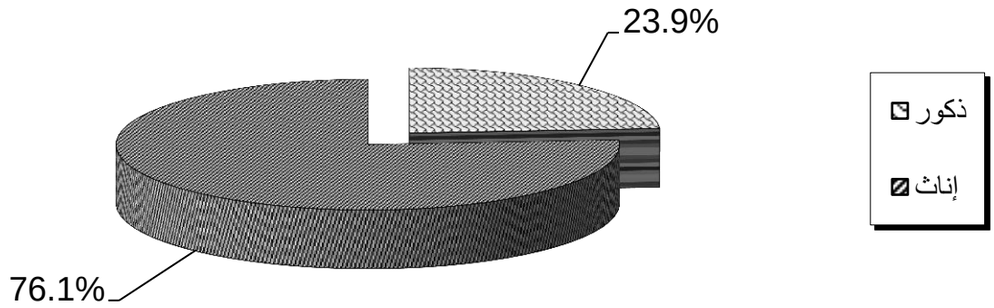

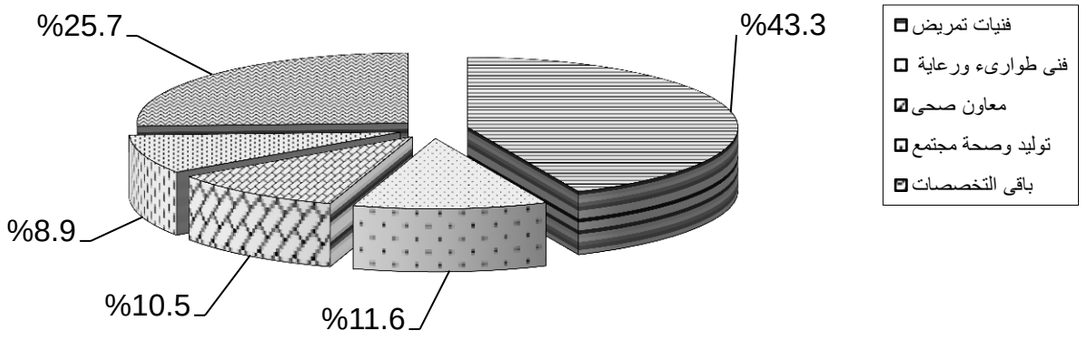

جدول رقم (74)
خريجو المعهد الفنى الصحى بالإسكندرية وفقاً للتخصص والنوع
عام 2011

النوع / التخصص	ذكور		إناث		الإجمالى	
	العدد	%	العدد	%	العدد	%
معاون صحى	21	100	-	-	21	1.7
فنى معمل	37	28.5	93	71.5	130	10.8
فنى أشعة	30	49.2	31	50.8	61	5.1
فنى أسنان	10	62.5	6	37.5	16	1.3
تسجيل طبى وإحصاء	8	18.2	36	81.8	44	3.6
فنيات تمريض	20	8.6	213	91.4	233	19.3
صيانة اجهزة طبية	41	51.2	39	48.8	80	6.6
خدمات طبية عاجلة	5	11.9	37	88.1	42	3.5
فنى تمريض نفسية وصحية	-	-	80	100	80	6.6
فنى توليد وصحة مجتمع	-	-	141	100	141	11.7
فنى طوارىء وحالات حرجة	7	5.6	118	94.4	125	10.4
فنى طوارىء وحالات حرجة(فرع جمال)	-	-	38	100	38	3.2
فنى طوارىء وحالات حرجة(فرع طوسون)	-	-	35	100	35	2.9
فنى اورام وجراحات (فرع جمال)	-	-	27	100	27	2.2
فنيات تمريض (فرع جمال)	-	-	28	100	28	2.3
فنيات تمريض (فرع طوسون)	-	-	30	100	30	2.5
فنى اورام وجراحات	1	1.4	72	98.6	73	6.0
فنيات تمريض (فرع ابو قير)	-	-	4	100	4	0.3
الإجمالى	180	14.9	1028	85.1	1208	100

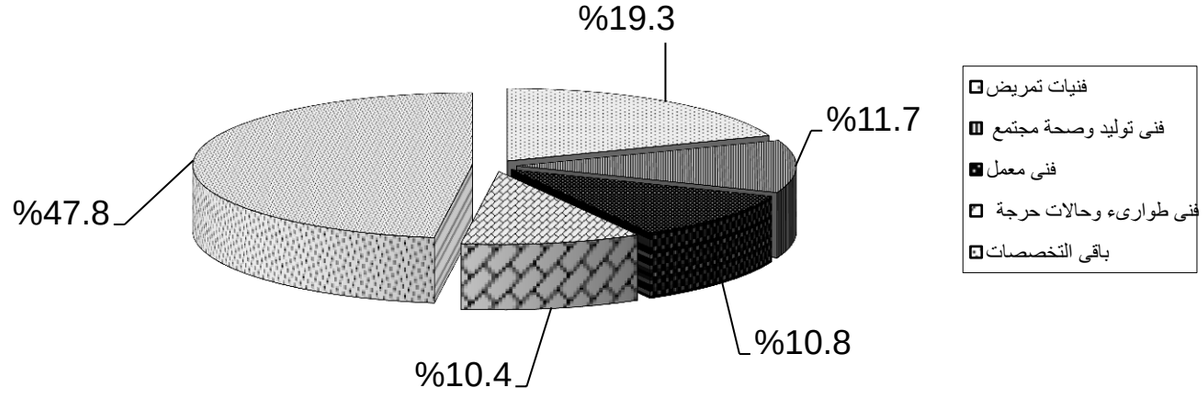

جدول رقم (75)
خريجو المعهد الفنى الصحى ببور سعيد وفقاً للتخصص والنوع
عام 2011

النوع / التخصص	ذكور		إناث		الإجمالى	
	العدد	%	العدد	%	العدد	%
معاون صحى	50	100	-	-	50	10.7
فنى معمل	10	29.4	24	70.6	34	7.3
فنى أشعة	3	21.4	11	78.6	14	3.0
فنى أسنان	9	47.4	10	52.6	19	4.1
تسجيل طبى وإحصاء	9	25.7	26	74.3	35	7.5
فنيات تمريض	-	-	29	100	29	6.2
صيانة اجهزة طبية	12	37.5	20	62.5	32	6.8
فنى طوارىء ورعاية حرجة	8	13.8	50	86.2	58	12.4
فنى تمريض نفسية وصحية	6	10.9	49	89.1	55	11.8
فنيات تمريض (العريش)	-	-	118	100	118	25.2
فنيات تمريض (جنوب سيناء)	6	25.0	18	75.0	24	5.1
الإجمالى	113	24.1	355	75.9	468	100

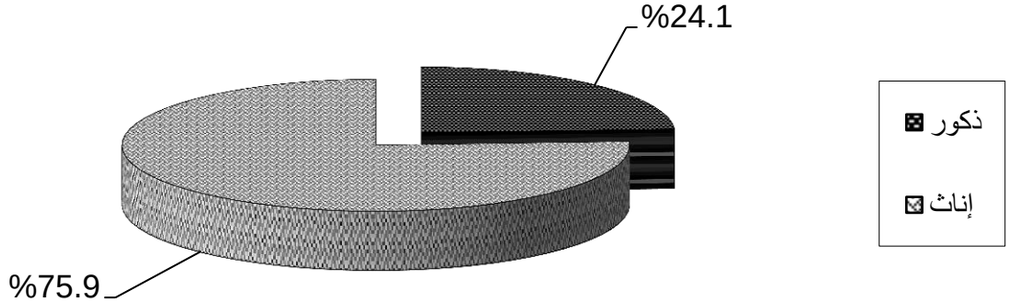

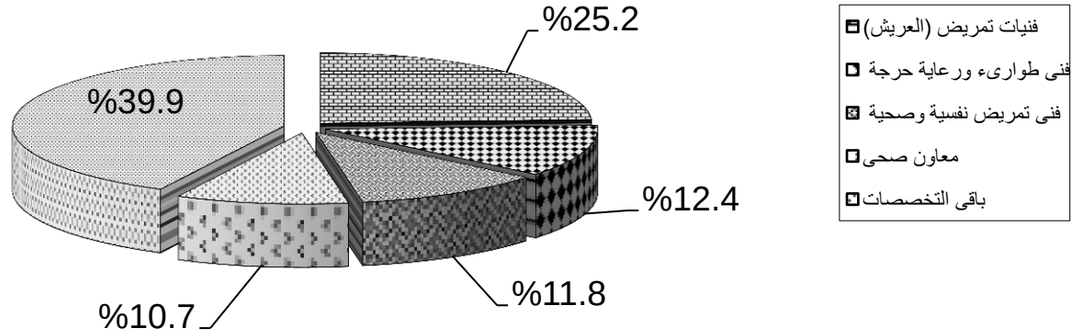

جدول رقم (76)
خريجو المعهد الفنى الصحى بالمنصورة وفقاً للتخصص والنوع
عام 2011

النوع / التخصص	ذكور		إناث		الإجمالى	
	العدد	%	العدد	%	العدد	%
معاون صحى	21	100	-	-	21	2.2
فنى معمل	20	23.5	65	76.5	85	8.9
فنى أشعة	25	38.5	40	61.5	65	6.8
فنى اسنان	9	29.0	22	71.0	31	3.2
تسجيل طبى وإحصاء	10	14.1	61	85.9	71	7.4
فنيات تمريض	2	1.1	181	98.9	183	19.2
صيانة اجهزة طبية	39	39.0	61	61.0	100	10.5
فنى اورام وجراحات	-	-	96	100	96	10.1
فنى طوارىء ورعاية حرجة	-	-	116	100	116	12.1
فنى توليد وصحة مجتمع	-	-	113	100	113	11.8
فنيات تمريض (فرع دمياط)	-	-	74	100	74	7.7
الإجمالى	126	13.2	829	86.8	955	100

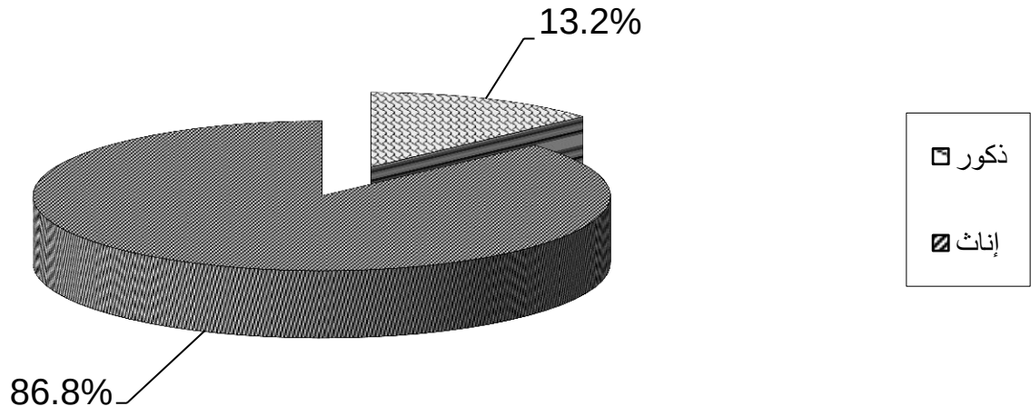

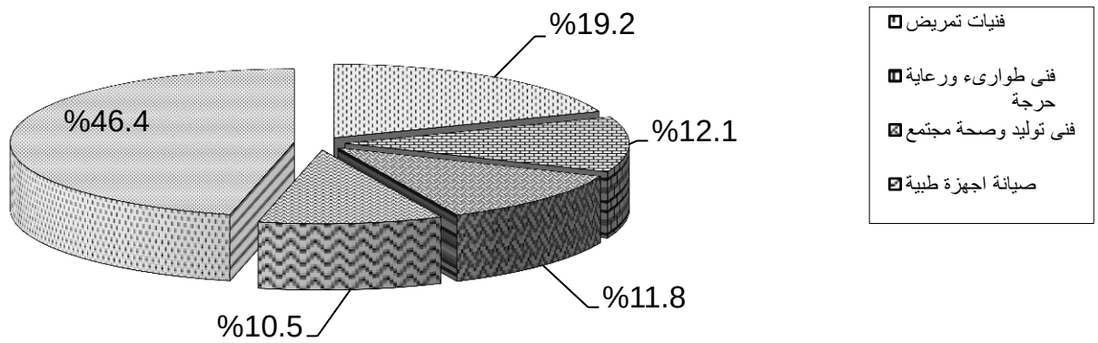

جدول رقم (77)
خريجو المعهد الفنى الصحى بالزقازيق وفقاً للتخصص والنوع
عام 2011

النوع / التخصص	ذكور		إناث		الإجمالى	
	العدد	%	العدد	%	العدد	%
معاون صحى	42	100	-	-	42	5.9
فنى معمل	24	29.3	58	70.7	82	11.5
فنى أشعة	27	61.4	17	38.6	44	6.2
فنى أسنان	7	38.9	11	61.1	18	2.5
تسجيل طبى وإحصاء	9	36.0	16	64.0	25	3.5
فنيات تمريض	-	-	175	100	175	24.5
صيانة اجهزة طبية	19	42.2	26	57.8	45	6.3
خدمات طبية عاجلة	25	100	-	-	25	3.5
فنى توليد وصحة مجتمع	-	-	53	100	53	7.4
فنى طوارىء ورعاية حرجة	-	-	64	100	64	9.0
فنى اورام وجراحات	-	-	61	100	61	8.5
فنى تمريض صحية ونفسية	-	-	43	100	43	6.0
فنيات تمريض (العاشر)	-	-	37	100	37	5.2
الإجمالى	153	21.4	561	78.6	714	100

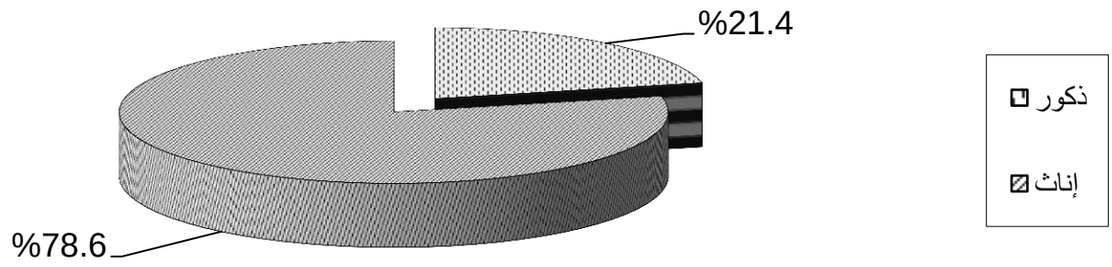

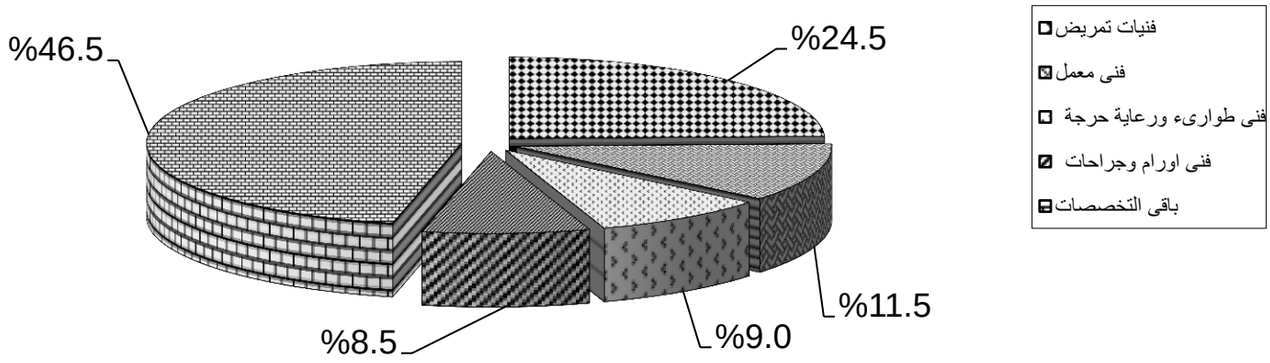

جدول رقم (78)
خريجو المعهد الفنى الصحى ببنها وفقاً للتخصص والنوع
عام 2011

النوع / التخصص	ذكور		إناث		الإجمالى	
	العدد	%	العدد	%	العدد	%
معاون صحى	45	100	-	-	45	5.0
فنى معمل	15	14.6	88	85.4	103	11.4
فنى أشعة	45	50.6	44	49.4	89	9.8
تسجيل طبى وإحصاء	12	23.1	40	76.9	52	5.7
فنيات تمريض	-	-	85	100	85	9.4
خدمات طبية عاجلة	44	100	-	-	44	4.9
فنى تمريض نفسية وصحية	20	29.9	47	70.1	67	7.4
فنى توليد وصحة مجتمع	-	-	101	100	101	11.1
فنيات تمريض (شبرا)	-	-	41	100	41	4.5
فنيات تمريض (منوف)	21	10.7	176	89.3	197	21.7
فنى جراحات وأورام	2	2.4	80	97.6	82	9.1
الإجمالى	204	22.5	702	77.5	906	100

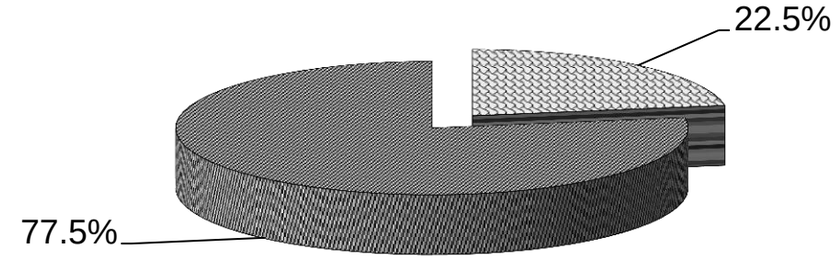

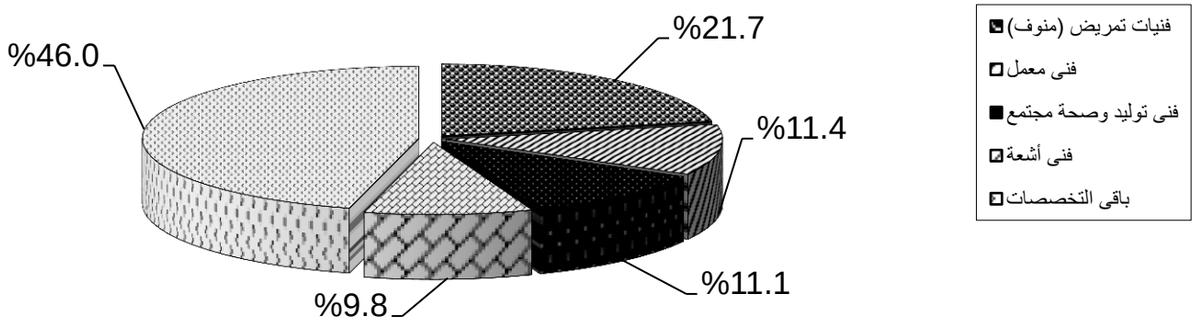

جدول رقم (79)
خريجو المعهد الفنى الصحى بطنطا وفقاً للتخصص والنوع
عام 2011

النوع / التخصص	ذكور		إناث		الإجمالى	
	العدد	%	العدد	%	العدد	%
معاون صحى	68	100	-	-	68	7.2
فنى معمل	21	23.6	68	76.4	89	9.4
فنى أشعة	19	44.2	24	55.8	43	4.5
تسجيل طبى وإحصاء	13	12.1	94	87.9	107	11.3
فنيات تمريض	5	3.2	150	96.8	155	16.3
خدمات طبية عاجلة	19	100	-	-	19	2.0
فنى اورام وجراحات	-	-	73	100	73	7.7
فنى توليد وصحة مجتمع	-	-	68	100	68	7.2
فنى تمريض صحية ونفسية	-	-	70	100	70	7.4
فنيات تمريض (كفر الشيخ)	3	1.3	234	98.7	237	25.0
خدمات طبية عاجلة (كفر الشيخ)	20	100	-	-	20	2.1
الإجمالى	168	17.7	781	82.3	949	100

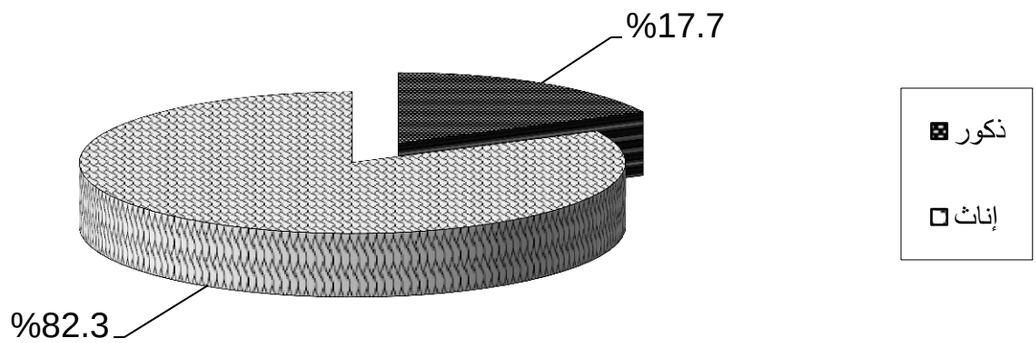

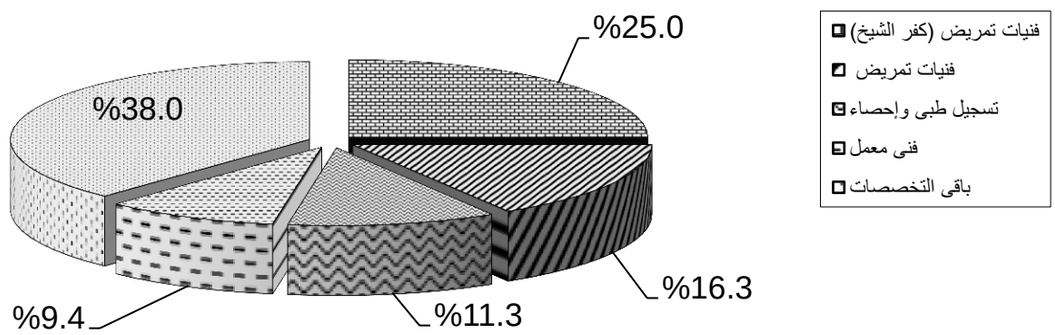

جدول رقم (80)
خريجو المعهد الفنى الصحى بالإسماعيلية وفقاً للتخصص والنوع
عام 2011

النوع / التخصص	ذكور		إناث		الإجمالى	
	العدد	%	العدد	%	العدد	%
معاون صحى	35	100	-	-	35	9.6
فنى معمل	22	50.0	22	50.0	44	12.1
فنى أشعة	30	83.3	6	16.7	36	9.9
تسجيل طبى وإحصاء	12	30.8	27	69.2	39	10.8
فنيات تمريض	-	-	45	100	45	12.4
خدمات طبية عاجلة	43	100	-	-	43	11.9
فنى اورام وجراحات	-	-	23	100	23	6.3
طوارىء ورعاية حرجة	-	-	28	100	28	7.7
فنيات تمريض (السويس)	-	-	70	100	70	19.3
الإجمالى	142	39.1	221	60.9	363	100

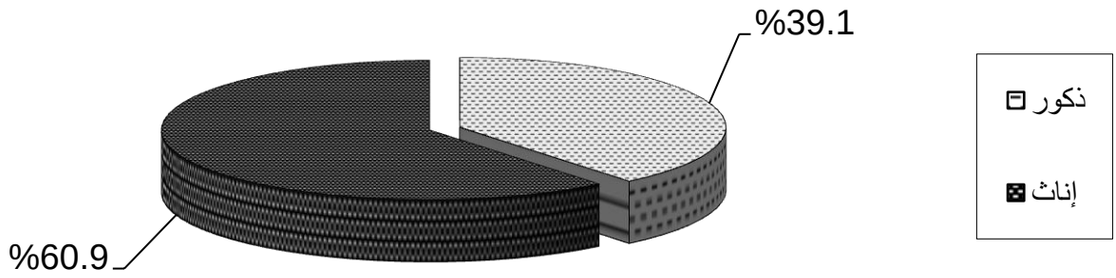

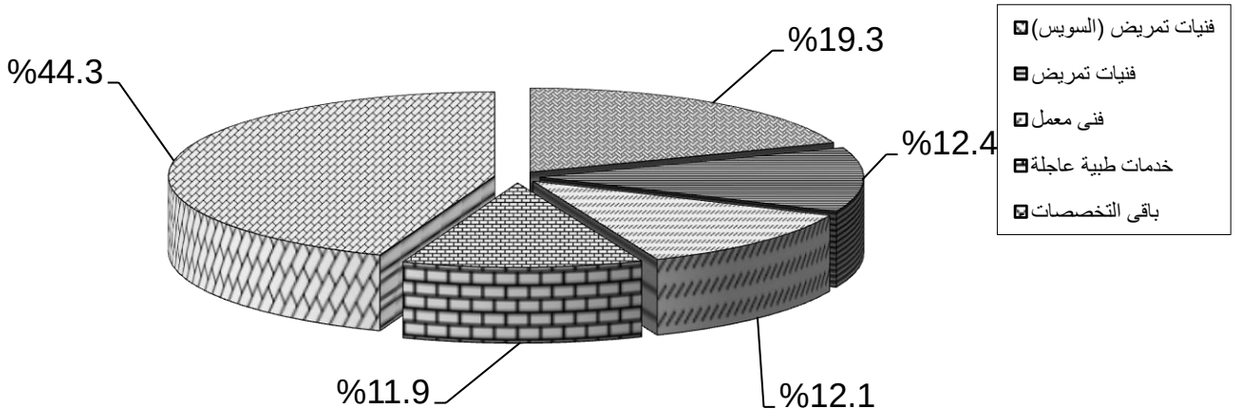

جدول رقم (81)
خريجو المعهد الفنى الصحى ببنى سويف وفقاً للتخصص والنوع
عام 2011

النوع / التخصص	ذكور		إناث		الإجمالى	
	العدد	%	العدد	%	العدد	%
معاون صحى	56	100	-	-	56	6.6
فنى معمل	40	56.3	31	43.7	71	8.4
فنى أشعة	44	71.0	18	29.0	62	7.4
تسجيل طبى وإحصاء	32	69.6	14	30.4	46	5.5
فنيات تمريض	-	-	69	100	69	8.2
خدمات طبية عاجلة	29	100	-	-	29	3.4
فنى توليد وصحة مجتمع	-	-	91	100	91	10.8
فنى طوارىء ورعاية حرجة	-	-	75	100	75	8.9
فنى اورام وجراحات	-	-	53	100	53	6.3
فنى تمريض نفسية وصحية	-	-	46	100	46	5.5
فنيات تمريض (الفيوم)	-	-	91	100	91	10.8
فنيات تمريض (المنيا)	-	-	154	100	154	18.3
الإجمالى	201	23.8	642	76.2	843	100

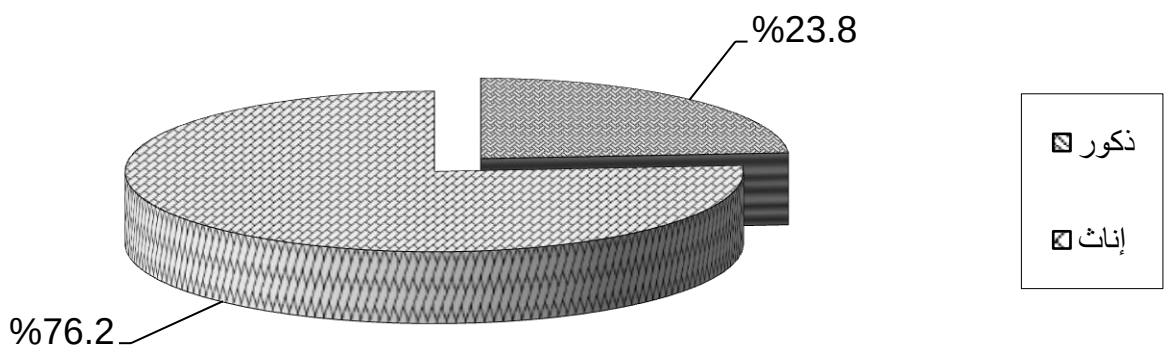

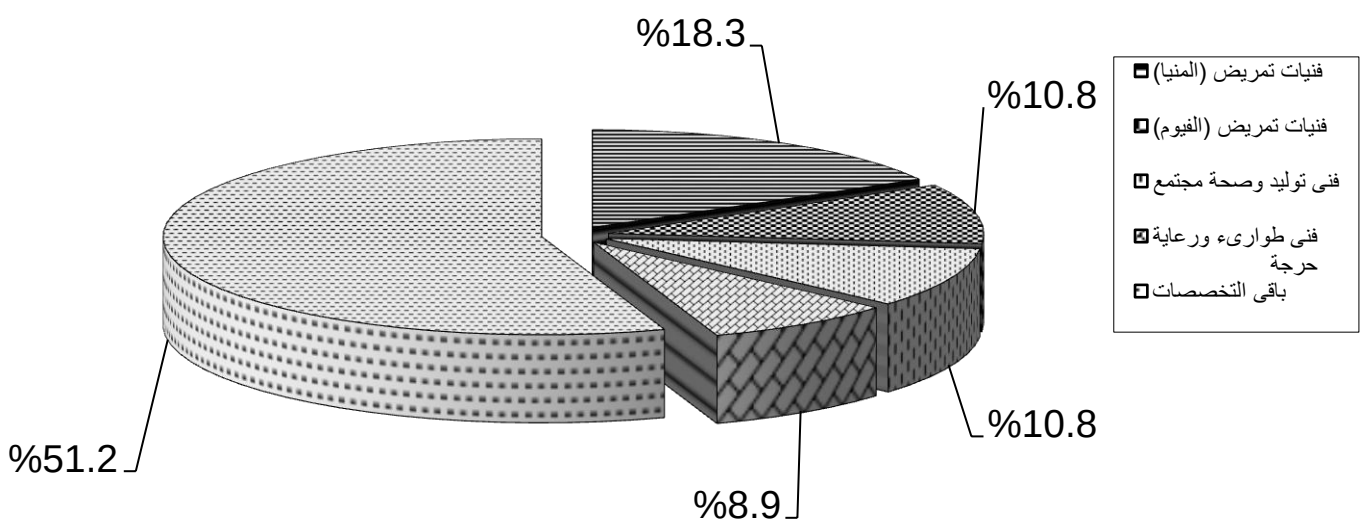

جدول رقم (82)
خريجو المعهد الفنى الصحى بأسيوط وفقاً للتخصص والنوع
عام 2011

النوع / التخصص	ذكور		إناث		الإجمالى	
	العدد	%	العدد	%	العدد	%
معاون صحى	55	100	-	-	55	6.6
فنى معمل	45	72.6	17	27.4	62	7.4
فنى أشعة	37	86.0	6	14.0	43	5.1
تسجيل طبى وإحصاء	22	73.3	8	26.7	30	3.6
فنيات تمريض	27	10.5	229	89.5	256	30.6
صيانة اجهزة طبية	25	48.1	27	51.9	52	6.2
خدمات طبية عاجلة	35	100	-	-	35	4.2
فنى اورام وجراحات	13	33.3	26	66.7	39	4.7
طوارىء ورعاية حرجة	17	25.8	49	74.2	66	7.9
فنى توليد وصحة مجتمع	-	-	63	100	63	7.5
فنى تمريض نفسية وصحية	13	28.9	32	71.1	45	5.4
فنيات تمريض (الداخلة)	6	27.3	16	72.7	22	2.6
فنيات تمريض (الخارجة)	10	33.3	20	66.7	30	3.6
فنيات تمريض (البحر الاحمر)	-	-	39	100	39	4.7
الإجمالى	305	36.4	532	63.6	837	100

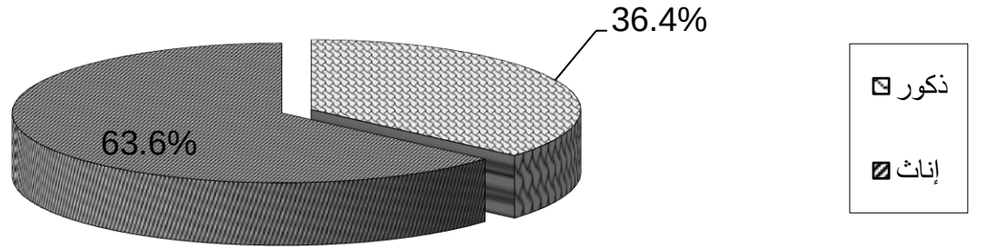

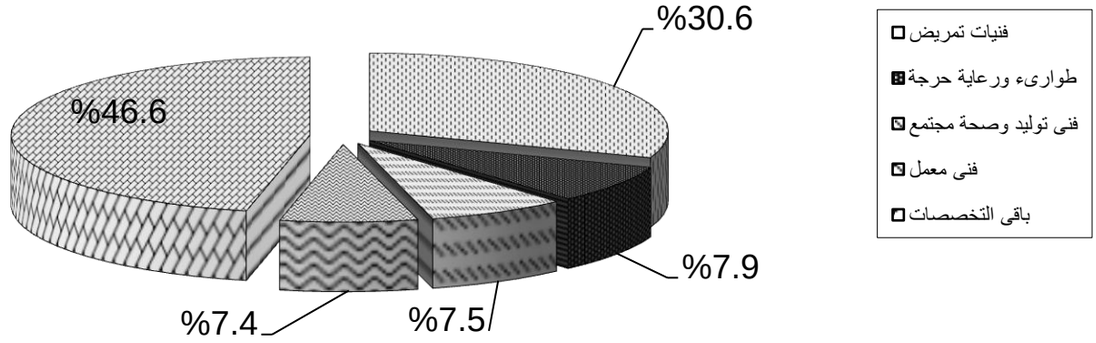

جدول رقم (83)
خريجو المعهد الفنى الصحى بسوهاج وفقاً للتخصص والنوع
عام 2011

النوع / التخصص	ذكور		إناث		الإجمالى	
	العدد	%	العدد	%	العدد	%
معاون صحى	57	100	-	-	57	7.6
فنى معمل	36	60.0	24	40.0	60	8.0
فنى أشعة	30	56.6	23	43.4	53	7.1
تسجيل طبى وإحصاء	28	60.9	18	39.1	46	6.1
فنيات تمريض	-	-	49	100	49	6.5
خدمات طبية عاجلة	24	100	-	-	24	3.2
فنى توليد وصحة مجتمع	-	-	92	100	92	12.3
فنى طوارىء ورعاية حرجة	-	-	64	100	64	8.5
فنى اورام وجراحات	-	-	29	100	29	3.9
فنى تمريض نفسية وصحية	-	-	33	100	33	4.4
فنيات تمريض (الاقصر)	22	17.7	102	82.3	124	16.5
فنيات تمريض (قنا)	-	-	120	100	120	16.0
الإجمالى	197	26.2	554	73.8	751	100

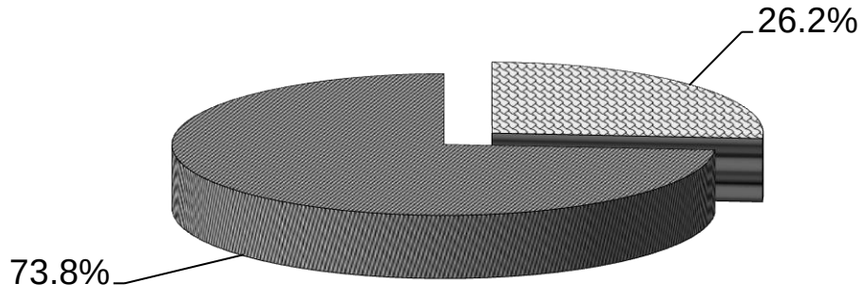

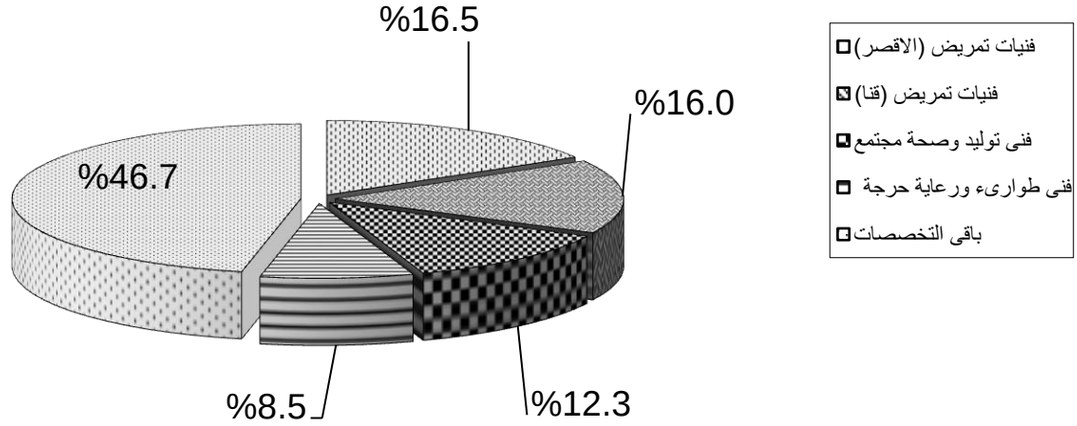

جدول رقم (84)
خريجو المعهد الفنى الصحى بأسوان وفقاً للتخصص والنوع
عام 2011

النوع / التخصص	ذكور		إناث		الإجمالى	
	العدد	%	العدد	%	العدد	%
معاون صحى	66	100	-	-	66	16.5
فنى معمل	6	8.5	65	91.5	71	17.8
فنى أشعة	9	14.3	54	85.7	63	15.8
فنيات تمريض	-	-	44	100	44	11.0
صيانة اجهزة طبية	16	43.2	21	56.8	37	9.3
تسجيل طبى وإحصاء	5	25.0	15	75.0	20	5.0
فنى توليد وصحة مجتمع	-	-	39	100	39	9.8
فنى طوارىء ورعاية حرجة	-	-	26	100	26	6.5
فنى اورام وجراحات	-	-	21	100	21	5.3
فنى تمريض نفسية وصحية	-	-	12	100	12	3.0
الإجمالى	102	25.6	297	74.4	399	100

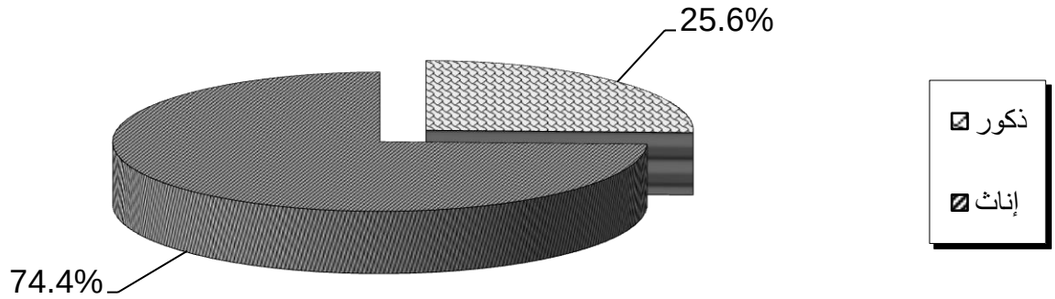

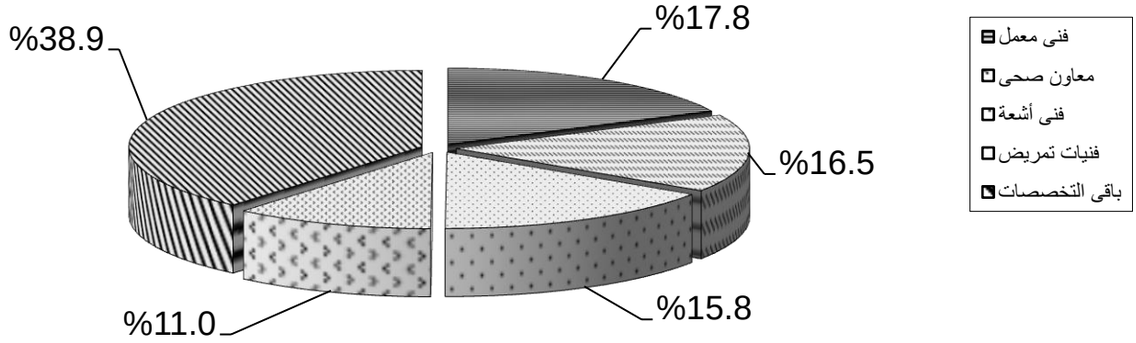

جدول رقم (85)

تطور إجمالى خريجى المعاهد الفنية للتمريض وفقاًلجهة التخرج

خلال الفترة (2007 - 2011)

السنوات / جهة التخرج	2007		2008		2009		2010		2011	
	العدد	%	العدد	%	العدد	%	العدد	%	العدد	%
المعهد الفنى للتمريض جامعة القاهرة	50	9.8	86	9.9	66	7.9	87	9.3	81	7.1
معهد مبارك كول للتمريض جامعة القاهرة	28	5.5	13	1.5	22	2.6	24	2.6	21	1.8
المعهد القومى للأورام جامعة القاهرة	24	4.7	13	1.5	29	3.5	23	2.4	41	3.6
المعهد الفنى للتمريض جامعة الإسكندرية	36	7.1	54	6.2	50	6.0	44	4.7	44	3.9
المعهد الفنى للتمريض جامعة عين شمس	20	3.9	39	4.5	26	3.1	34	3.6	46	4.0
المعهد الفنى للتمريض جامعة الزقازيق	38	7.5	59	6.8	57	6.8	55	5.9	132	11.6
المعهد الفنى للتمريض جامعة طنطا	77	15.1	148	17.0	159	19.0	99	10.5	189	16.5
المعهد الفنى للتمريض جامعة بنها	38	7.5	60	6.9	37	4.4	66	7.0	109	9.5
المعهد الفنى للتمريض جامعة المنوفية	36	7.1	68	7.8	75	8.9	95	10.1	99	8.7
المعهد الفنى للتمريض جامعة بنى سويف	19	3.7	18	2.0	28	3.3	27	2.9	22	1.9
المعهد الفنى للتمريض جامعة الفيوم	16	3.1	42	4.8	38	4.5	58	6.2	32	2.8
المعهد الفنى للتمريض جامعة المنيا	28	5.5	45	5.1	35	4.2	41	4.4	21	1.8
المعهد الفنى للتمريض جامعة سوهاج	18	3.5	32	3.7	20	2.4	42	4.5	13	1.1

جدول رقم (85)

تطور إجمالى خريجى المعاهد الفنية للتمريض وفقاًلجهة التخرج

خلال الفترة (2007 - 2011)

السنوات / جهة التخرج	2007		2008		2009		2010		2011	
	العدد	%	العدد	%	العدد	%	العدد	%	العدد	%
المعهد الفنى للتمريض جامعة أسيوط	24	4.7	58	6.6	59	7.0	67	7.1	30	2.6
المعهد الفنى للتمريض جامعة المنصورة	36	7.1	87	10.0	99	11.8	132	14.1	237	20.7
المعهد الفنى للتمريض جامعةقناة السويس	22	4.3	50	5.7	39	4.6	44	4.7	26	2.3
الإجمالى	510	100	872	100	839	100	938	100	1143	100

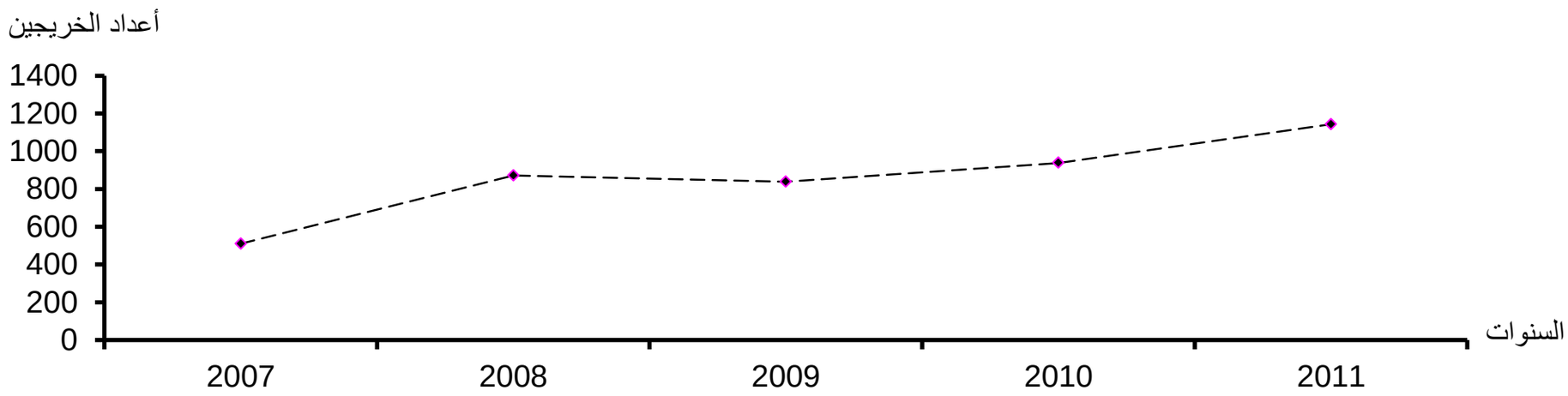

جدول رقم (86)
خريجو المعاهد الفنية للتمريض وفقاً لجهة التخرج والنوع
عام 2011

النوع / جهة التخرج	ذكور		إناث		الإجمالى	
	العدد	%	العدد	%	العدد	%
المعهد الفنى للتمريض جامعة القاهرة	51	63.0	30	37.0	81	7.1
معهد مبارك كول للتمريض جامعة القاهر	-	-	21	100	21	1.8
المعهد القومى للأورام جامعة القاهرة	35	85.4	6	14.6	41	3.6
المعهد الفنى للتمريض جامعة الإسكندرية	11	25.0	33	75.0	44	3.9
المعهد الفنى للتمريض جامعة عين شمس	-	-	46	100	46	4.0
المعهد الفنى للتمريض جامعة الزقازيق	-	-	132	100	132	11.6
المعهد الفنى للتمريض جامعة طنطا	-	-	189	100	189	16.5
المعهد الفنى للتمريض جامعة بنها	-	-	109	100	109	9.5
المعهد الفنى للتمريض جامعة المنوفية	18	18.2	81	81.8	99	8.7
المعهد الفنى للتمريض جامعة بنى سويف	-	-	22	100	22	1.9
المعهد الفنى للتمريض جامعة الفيوم	24	75.0	8	25.0	32	2.8
المعهد الفنى للتمريض جامعة المنيا	-	-	21	100	21	1.8
المعهد الفنى للتمريض جامعة سوهاج	-	-	13	100	13	1.2
المعهد الفنى للتمريض جامعة أسيوط	-	-	30	100	30	2.6
المعهد الفنى للتمريض جامعة المنصورة	-	-	237	100	237	20.7
المعهد الفنى للتمريض جامعة السويس	15	57.7	11	42.3	26	2.3
الإجمالى	**154**	**13.5**	**989**	**86.5**	**1143**	**100**

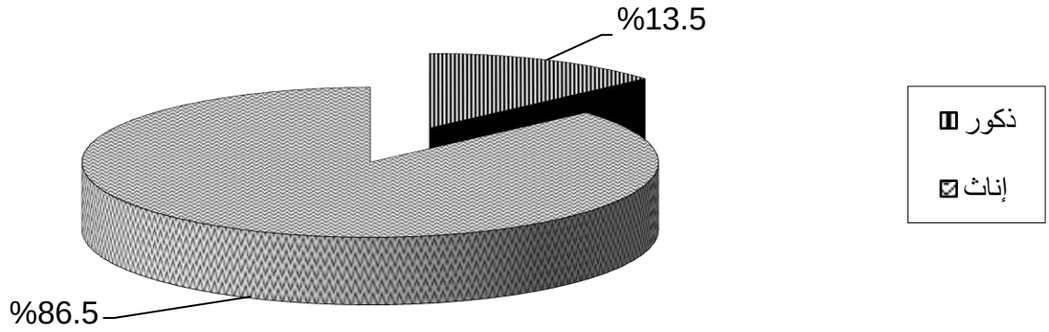

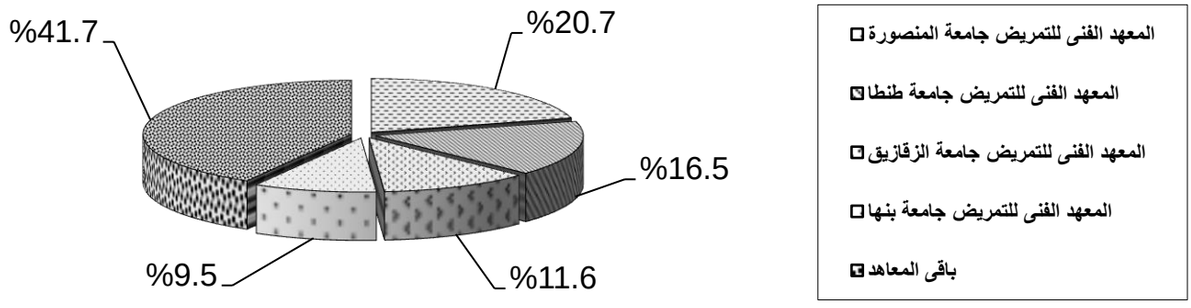

جدول رقم (87)

تطور اجمالى خريجى معاهد مقيمى الشعائر(التابعة لكلية أصول الدين جامعة الازهر)وفقاً لجهة التخرج عامى 2010 - 2011

السنوات / جهةالتخرج	2010		2011	
	العدد	%	العدد	%
معهد مقيمى الشعائر بالقاهرة	18	3.9	45	3.7
معهد مقيمى الشعائر بقنا	281	60.9	546	44.7
معهد مقيمى الشعائر بطنطا	57	12.4	349	28.6
معهد مقيمى الشعائر باسيوط	105	22.8	281	23.0
الإجمالى	461	100	1221	100

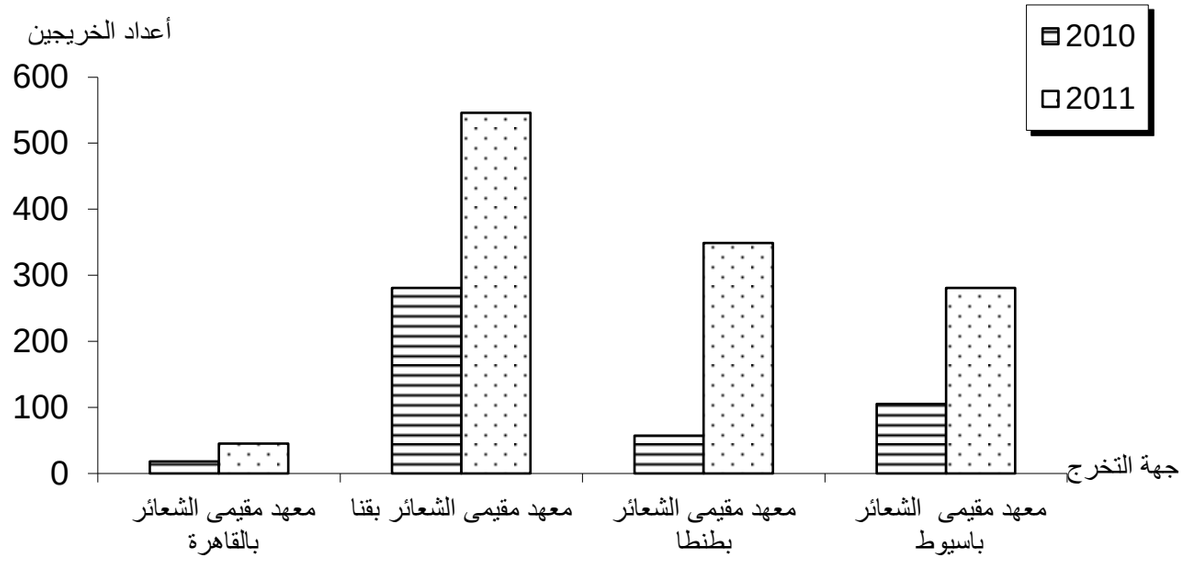

جدول رقم (88)
تطور اجمالى خريجى المعاهد الفنية الصناعية الازهرية(جامعة الازهر)وفقاً لجهةالتخرج
عامى 2010- 2011

السنوات / جهة التخرج	2010		2011	
	العدد	%	العدد	%
معهد فنى تركيبات كهربائية[1]	77	27.7	62	23.5
معهد فنى صيانة معدات كهربائية[1]	95	34.2	72	27.3
معهد فنى مختبرات[2]	26	9.3	36	13.6
معهد فنى تحاليل بيولوجية[2]	74	26.6	73	27.6
معهد فنى اعداد قواعد بيانات[2]	6	2.2	21	8.0
الاجمالى	278	100	264	100

(1) تتم الدراسة فى كلية الهندسة .

(2) تتم الدراسة فى كلية العلوم .

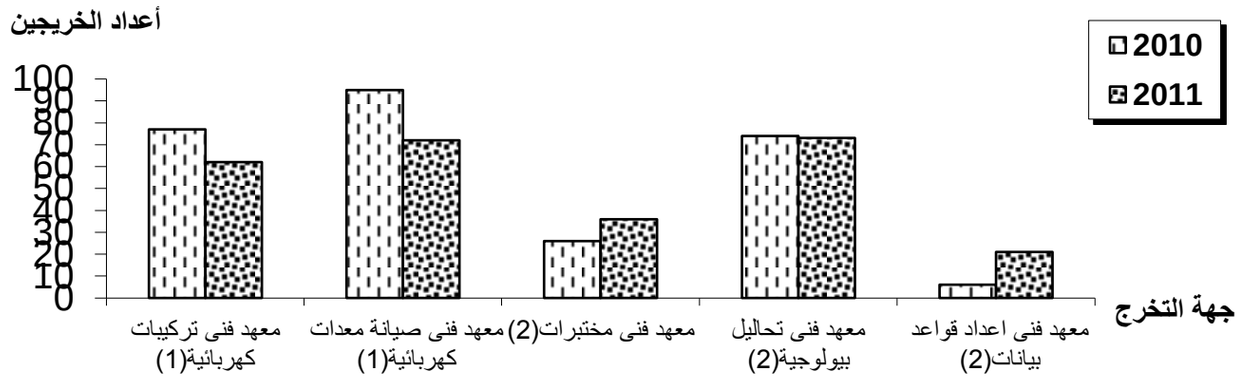

جدول رقم (89)
اجمالى خريجى المعاهد الفنيةوفقا للمجموعات التعليمية والنوع عام 2011

المجموعات التعليمية / النوع		ذكور	إناث	جملة	%
الدراسات الإنسانية والفنون	العدد	1461	408	1869	4.0
	%	78.2	21.8	100	-
العلوم الإجتماعية والأعمال التجارية والقانون	العدد	6112	6209	12321	26.0
	%	49.6	50.4	100	-
العلـــــوم	العدد	1033	1481	2514	5.3
	%	41.1	58.9	100	-
الهندسة والصناعات الإنتاجية والبناء	العدد	8682	5544	14226	30.1
	%	61.0	39.0	100	-
الـزراعـــــة	العدد	226	115	341	0.7
	%	66.3	33.7	100	-
الصحة والخدمات الإجتماعية	العدد	4315	10398	14713	31.1
	%	29.3	70.7	100	-
الخدمـــــات	العدد	1054	290	1344	2.8
	%	78.4	21.6	100	-
الإجمـــالـى	العدد	22883	24445	47328	100
	%	48.3	51.7		

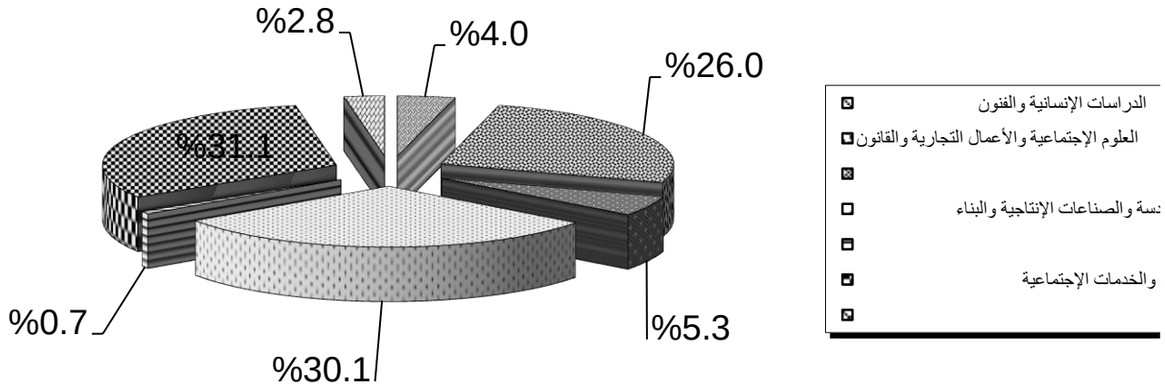

جدول (90)
إجمالى خريجى المعاهد الفنية فى مجموعة الدراسات الإنسانية والفنون
وفقاً لمجالات الدراسة والنوع عام 2011

مجالات الدراسة / النوع		ذكور	إناث	جملة	%
الفنـــون	العدد	179	358	537	28.7
	%	33.3	66.7	100	-
الدراســات الإنســانـيـة	العدد	1282	50	1332	71.3
	%	96.2	3.8	100	-
الإجمـــالـــى	العدد	1461	408	1869	100
	%	78.2	21.8		

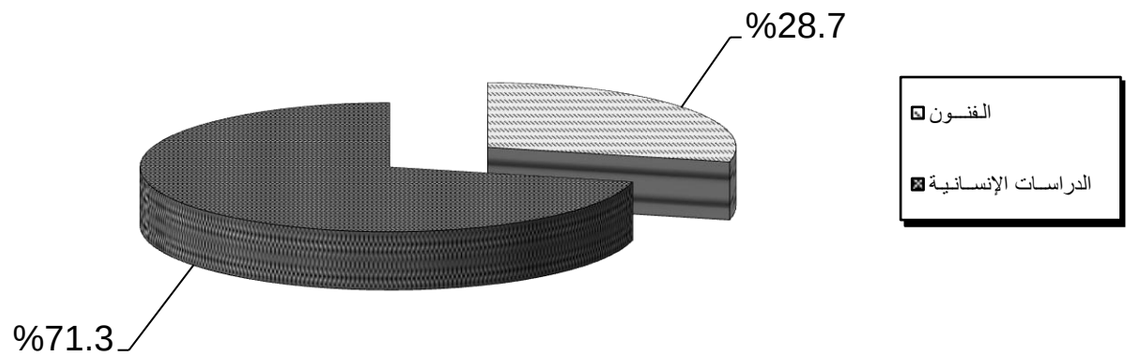

جدول (91)

إجمالى خريجى المعاهد الفنية فى مجموعةالعلوم الإجتماعية والأعمال التجارية والقانون

وفقاً لمجالات الدراسة والنوع عام2011

مجالات الدراسة / النوع		ذكور	إناث	جملة	%
الأعمال التجارية والإدارة	العدد	5857	6144	12001	97.4
	%	48.8	51.2	100	-
القانون	العدد	255	65	320	2.6
	%	79.7	20.3	100	-
الاجمالى	العدد	6112	6209	12321	100
	%	49.6	50.4		

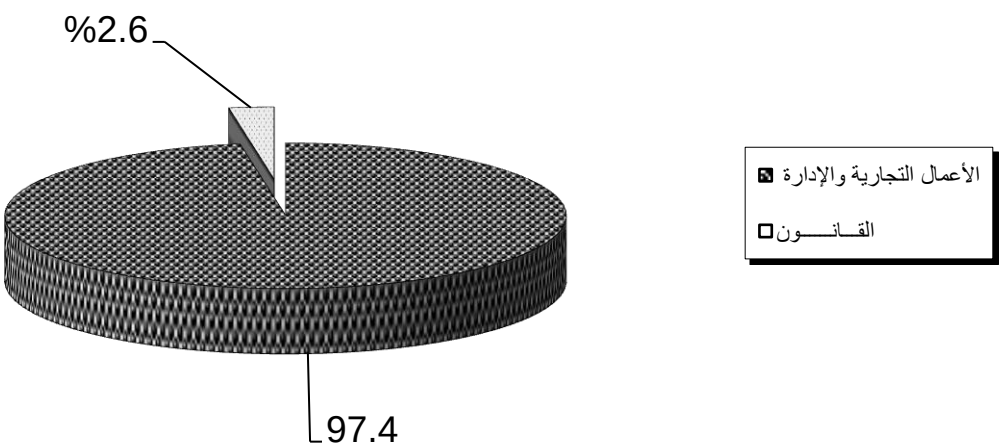

جدول (92)

إجمالى خريجى المعاهد الفنية فى مجموعة العلــوم وفقاً لمجالات الدراسة والنوع

عام 2011

مجالات الدراسة / النوع		ذكور	إناث	جملة
المعلــوماتـية	العدد	1033	1481	2514
	%	41.1	58.9	100

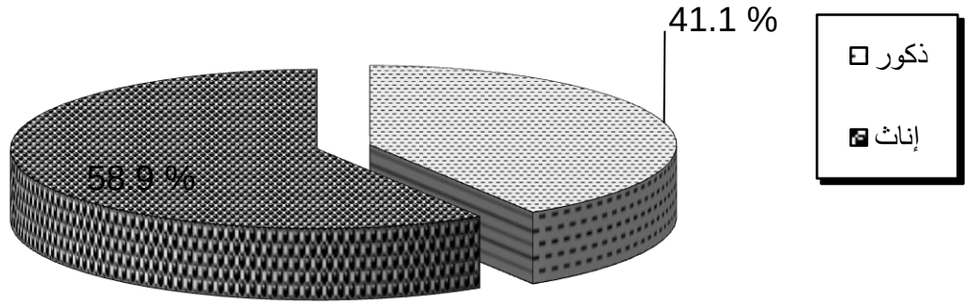

جدول (93)

إجمالى خريجى المعاهد الفنيةفى مجموعة الهندسة والصناعات الإنتاجية والبناء

وفقاً لمجالات الدراسة والنوع عام 2011

مجالات الدراسة / النوع		ذكور	إناث	جملة	%
الهندسة والصناعات الهندسية	العدد	7972	4274	12246	86.1
	%	65.1	34.9	100	-
الصناعات الإنتاجية والإنتاج	العدد	227	678	905	6.4
	%	25.1	74.9	100	-
الهندسة المعمارية والبناء	العدد	483	592	1075	7.6
	%	44.9	55.1	100	-
الإجمـــــــالى	العدد	8682	5544	14226	100
	%	61.0	39.0		

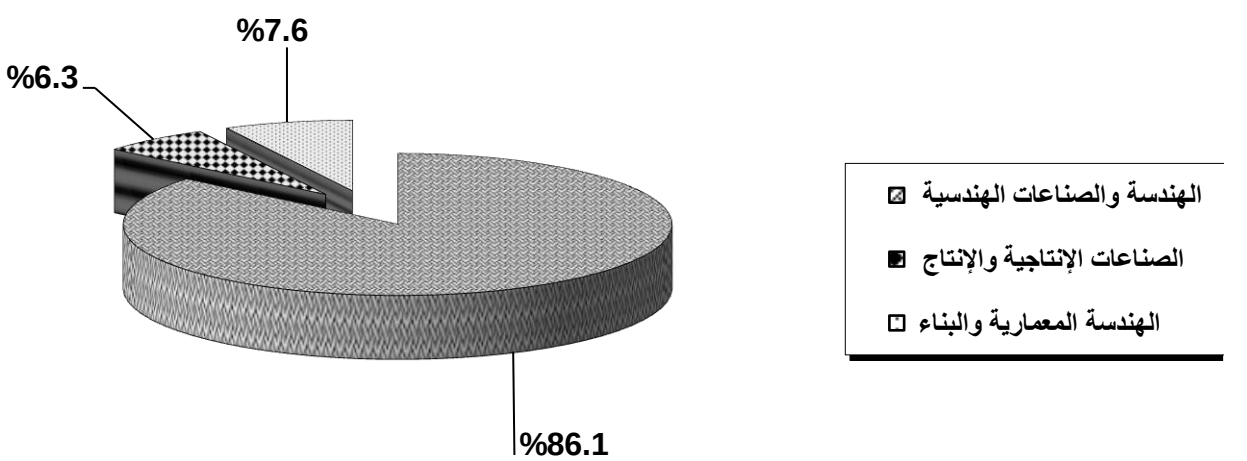

جدول (94)

إجمالى خريجى المعاهد الفنيةفى مجموعة الزراعةوفقاً لمجالات الدراسة والنوع

عام 2011

مجالات الدراسة / النوع		ذكور	إناث	جملة
الزراعة	العدد	226	115	341
	%	66.3	33.7	100

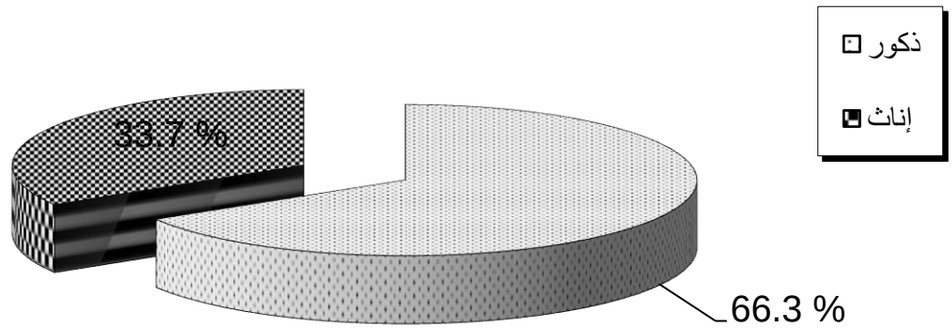

جدول (95)
إجمالى خريجى المعاهد الفنية فى مجموعة الصحة والخدمات الإجتماعية
وفقاً لمجالات الدراسة والنوع عام 2011

مجالات الدراسة / النوع		ذكور	إناث	جملة	%
الصحـــة	العدد	2569	8689	11258	76.5
	%	22.8	77.2	100	-
الخدمات الإجتماعية	العدد	1746	1709	3455	23.5
	%	50.5	49.5	100	-
الإجمـــالـــى	العدد	4315	10398	14713	100
	%	29.3	70.7		

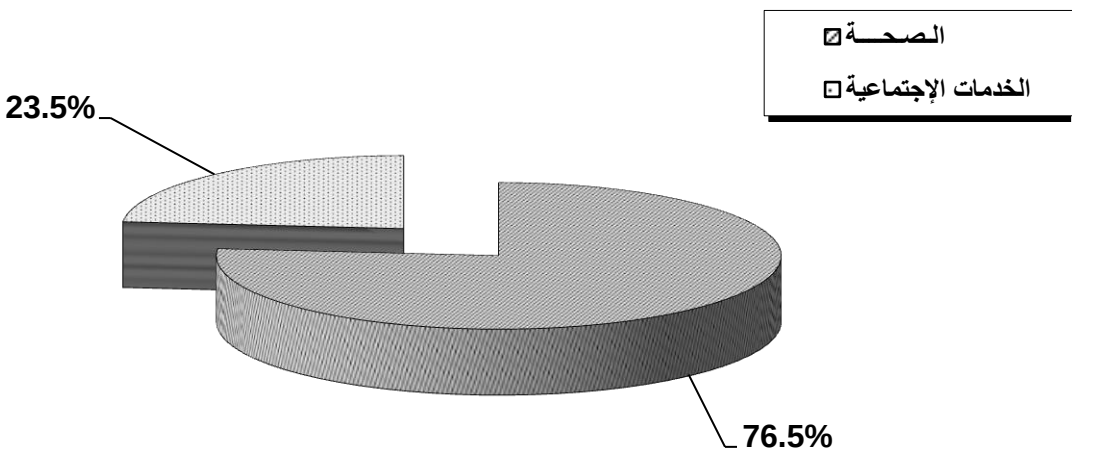

جدول (96)

إجمالى خريجى المعاهد الفنية فى مجموعة الخدمات وفقاً لمجالات الدراسة والنوع

عام 2011

مجالات الدراسة / النوع		ذكور	إناث	جملة
خدمات شخصية	العدد	1054	290	1344
	%	78.4	21.6	100

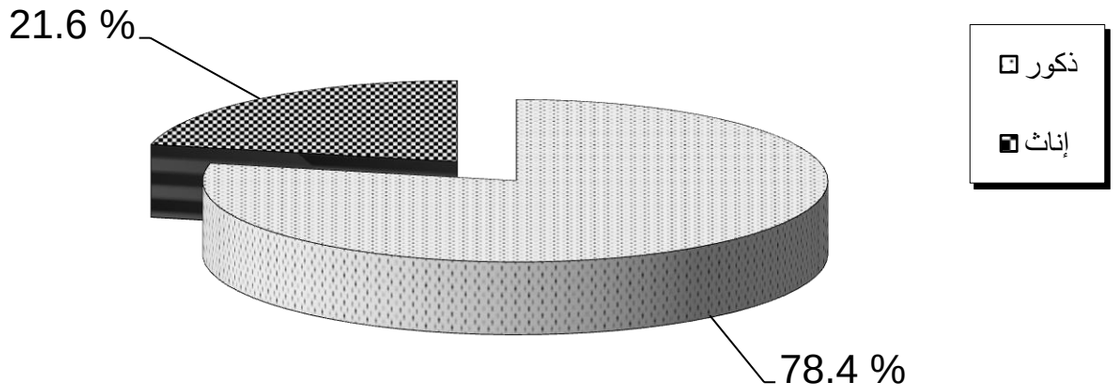

اسكد 1

اجمالى خريجى المعاهد الفنيةوفقا للمجموعات التعليمية والنوع عام 2011

المجموعات التعليمية / النوع		ذكور	اناث	جملة	ذكور	اناث	الاجمالى	%
الدراسات الإنسانية والفنون	العدد	1460	408	1868	1	-	1869	
	%						100	100
العلوم الإجتماعية والأعمال التجارية والقانون	العدد	6104	6206	12310	8	3	12321	
	%						100	100
العلوم	العدد	1031	1480	2511	2	1	2514	
	%						100	100
الهندسة والصناعات الإنتاجية والبناء	العدد	8679	5542	14221	3	2	14226	
	%						100	100
الزراعة	العدد	226	115	341	_	_	341	
	%				_	_	100	100
الصحة والخدمات الإجتماعية	العدد	4310	10393	14703	5	5	14713	
	%						100	100
الخدمات	العدد	1054	289	1343	_	1	1344	
	%						100	100
الإجمالى	العدد	22864	24433	47297	19	12	47328	47328
	%							

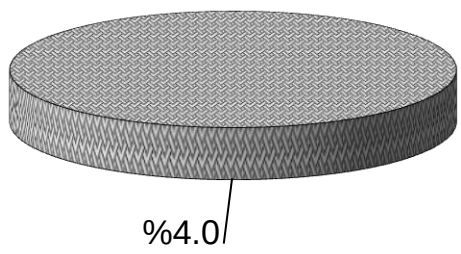

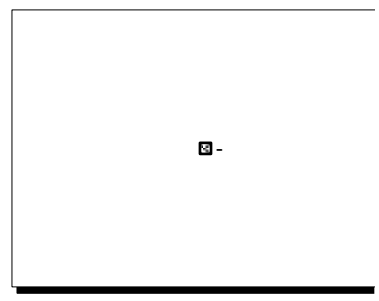

اسكد 2

إجمالى خريجى المعاهد الفنية فى مجموعة الدراسات الإنسانية والفنون

وفقاً لمجالات الدراسة والنوع عام 2011

مجالات الدراسة / النوع		ذكور	إناث	جملة	%
الفنـــون	العدد	179	358	537	28.7
	%	33.3	66.7	100	-
الدراســات الإنســانـيـة	العدد	1282	50	1332	71.3
	%	96.2	3.8	100	-
الإجمـــالـــى	العدد	1461	408	1869	100
	%	78.2	21.8		

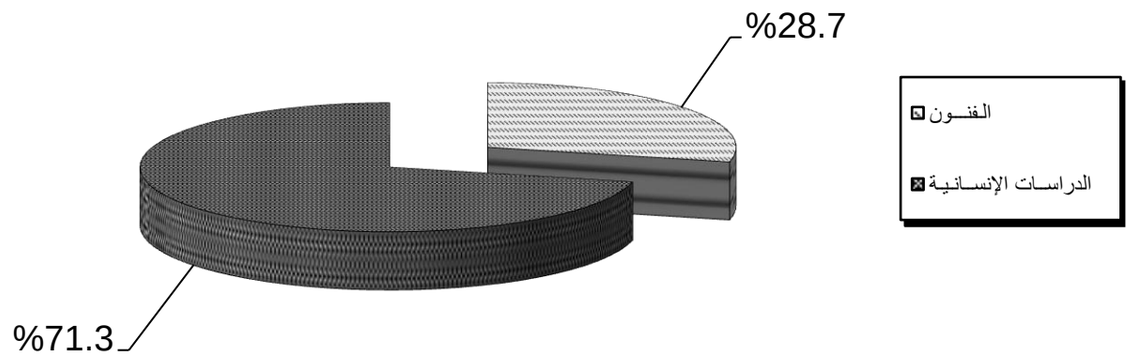

اسكد 3

إجمالى خريجى المعاهد الفنية فى مجموعةالعلوم الإجتماعية والأعمال التجارية والقانون

وفقاً لمجالات الدراسة والنوع عام2011

مجالات الدراسة / النوع		ذكور	إناث	جملة	%
الأعمال التجارية والإدارة	العدد	5857	6144	12001	97.4
	%	48.8	51.2	100	-
القانـــــون	العدد	255	65	320	2.6
	%	79.7	20.3	100	-
الاجمـــــــالى	العدد	6112	6209	12321	100
	%	49.6	50.4		

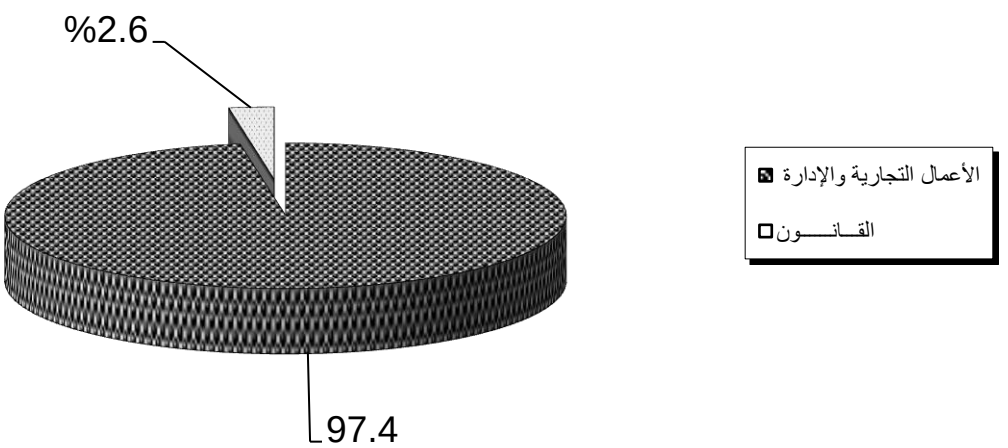

اسكد 4

إجمالى خريجى المعاهد الفنية فى مجموعة العلــوم وفقاً لمجالات الدراسة والنوع

عام 2011

مجالات الدراسة / النوع		ذكور	إناث	جملة
المعلــوماتـية	العدد	1033	1481	2514
	%	41.1	58.9	100

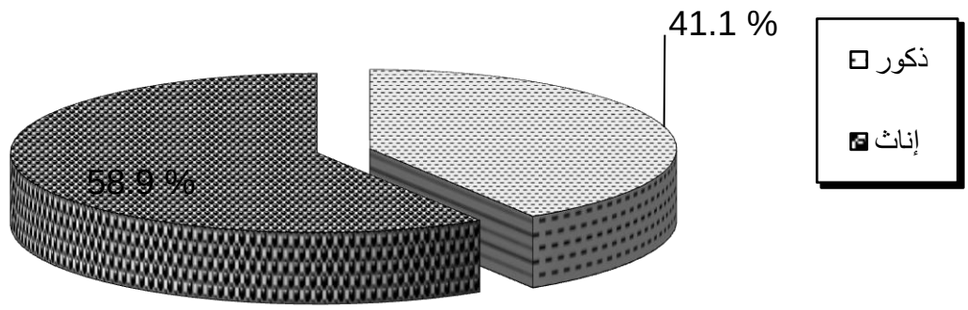

اسكد 5

إجمالى خريجى المعاهد الفنيةفى مجموعة الهندسة والصناعات الإنتاجية والبناء

وفقاً لمجالات الدراسة والنوع عام 2011

مجالات الدراسة / النوع		ذكور	إناث	جملة	%
الهندسة والصناعات الهندسية	العدد	7972	4274	12246	86.1
	%	65.1	34.9	100	-
الصناعات الإنتاجية والإنتاج	العدد	227	678	905	6.4
	%	25.1	74.9	100	-
الهندسة المعمارية والبناء	العدد	483	592	1075	7.6
	%	44.9	55.1	100	-
الإجمـــــــالى	العدد	8682	5544	14226	100
	%	61.0	39.0		

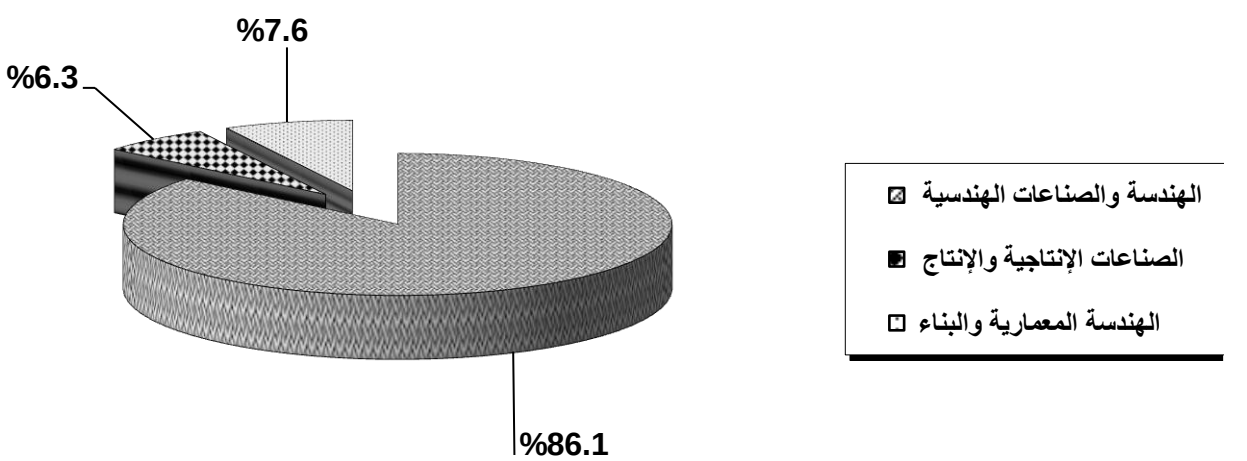

اسكد 6

إجمالى خريجى المعاهد الفنيةفى مجموعة الزراعةوفقاً لمجالات الدراسة والنوع

عام 2011

النـوع / مجـالات الـدراسـة		ذكور	إناث	جملة
الـــزراعـــة	العدد	226	115	341
	%	66.3	33.7	100

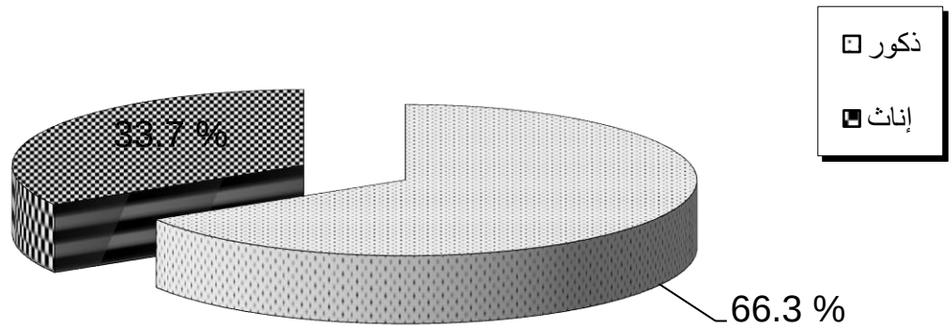

اسكد7

7

وفقاً لمجالات الدراسة والنوع عام 2011

مجالات الدراسة / النوع		ذكور	إناث	جملة	%
الصحـــة	العدد	2569	8689	11258	76.5
	%	22.8	77.2	100	-
الخدمات الإجتماعية	العدد	1746	1709	3455	23.5
	%	50.5	49.5	100	-
الإجمـالـــى	العدد	4315	10398	14713	100
	%	29.3	70.7		

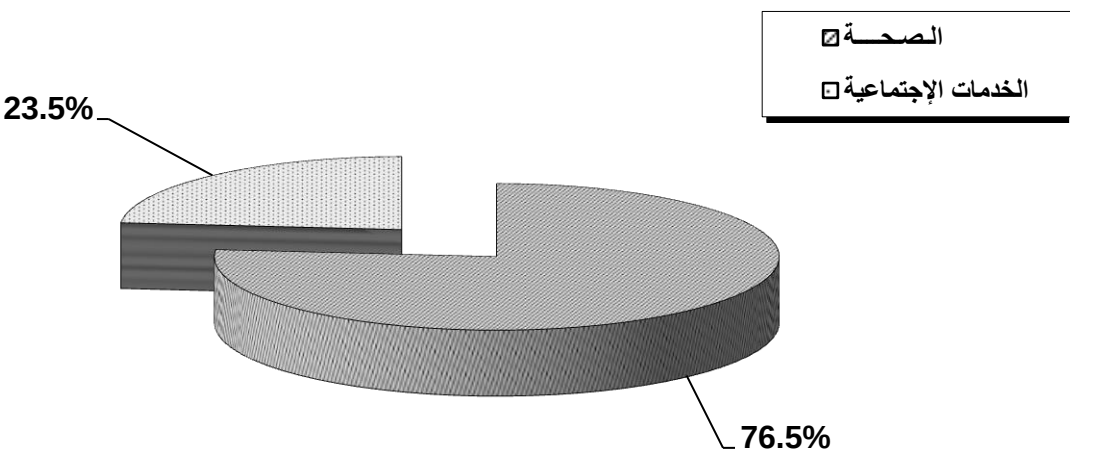

اسكد8

إجمالى خريجى المعاهد الفنية فى مجموعة الخدمات وفقاً لمجالات الدراسة والنوع

عام 2011
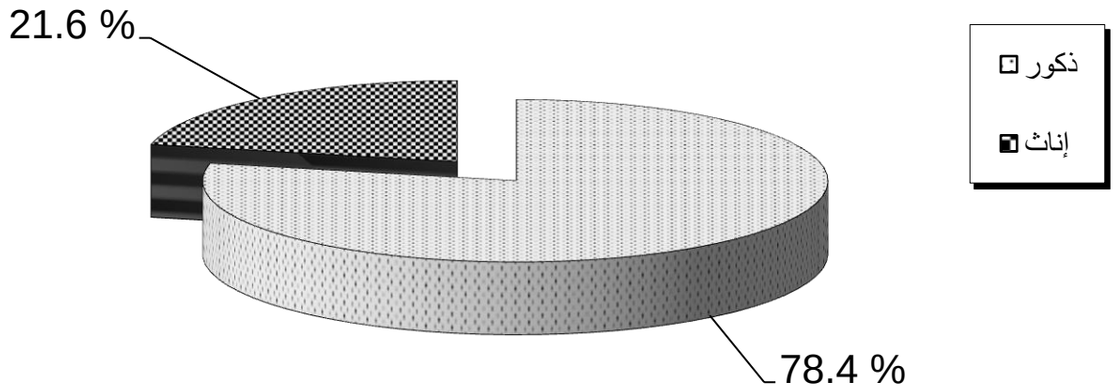
مجالات الدراسة / النوع		ذكور	إناث	جملة
خدمات شخصية	العدد	1054	290	1344
	%	78.4	21.6	100